Panasonic KX-TEM824TW 電話系統

簡易手冊(安裝、程式、功能)

松下資訊科技股份有限公司 系統通信課

2005/06/24

Panasonic　KX-TEM824TW 電話系統

-目錄-

一、 安裝・・・・・・・・・・・・・・・・ 3
二、 功能操作和程式說明對照表・・・ 17
三、 操作功能表・・・・・・・・・・・・ 22
四、 簡易程式設定表・・・・・・・・・・ 24
五、 程式設定・・・・・・・・・・・・・ 30
六、 Caller ID 卡使用說明・・・・・・・ 36

一、 KX-TEM824TW 電話系統簡易安裝

1. 各部名稱介紹

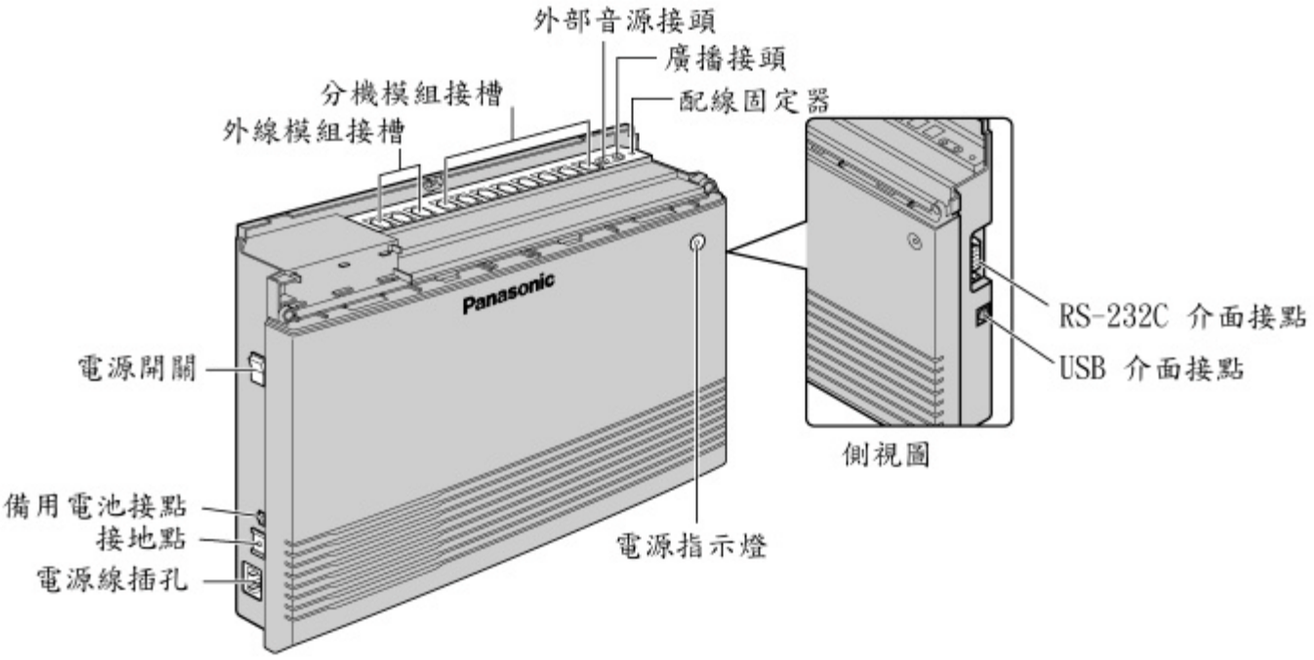

2. 外線連接

將外線(兩芯線)的插頭，插入主機的外線接槽(CO1-3)。

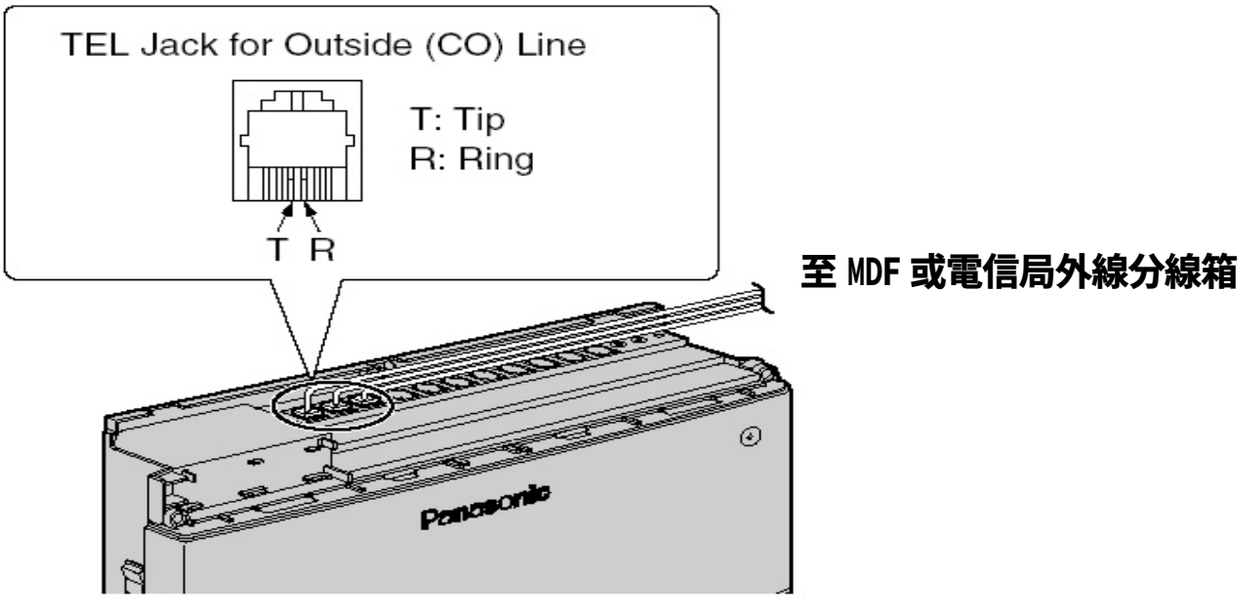

3. 分機連接

1. **將電話線(四芯線)的插頭，插入主機的分機接槽。**
2. **話機可使用功能話機或單機。**
3. **話機連接最大長度如下:**

單機	0.6 mm : 1798 **公尺**	**功能話機**	0.6 mm : 360 **公尺**
	0.5 mm : 1128 **公尺**		0.5 mm : 229 **公尺**
	0.4 mm : 698 **公尺**		0.4 mm : 140 **公尺**

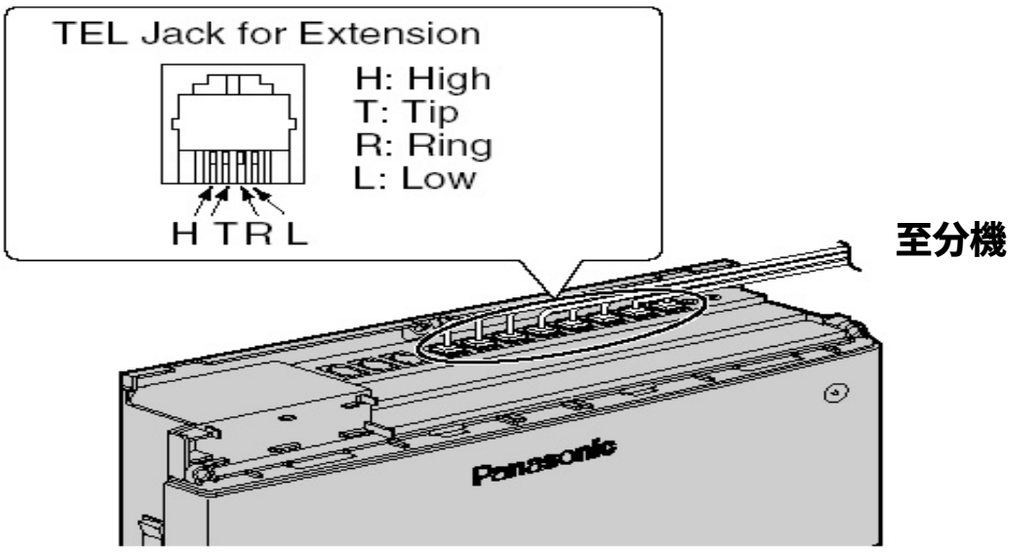

4. 外部廣播

使用 RCA **接頭，輸出阻抗** 600 **歐姆。**

程式 ：[106] 外部廣播音源

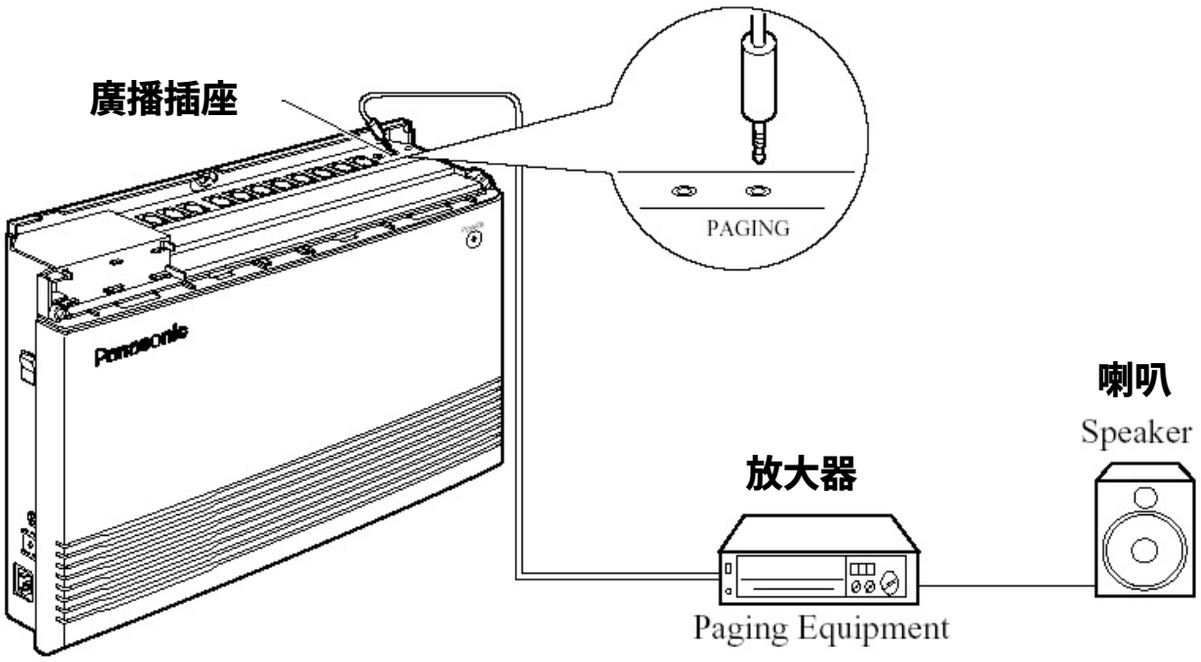

5. 外部音源

使用 RCA **接頭，輸出阻抗** 8 **歐姆。**

程式 ：[111] 保留音樂選擇

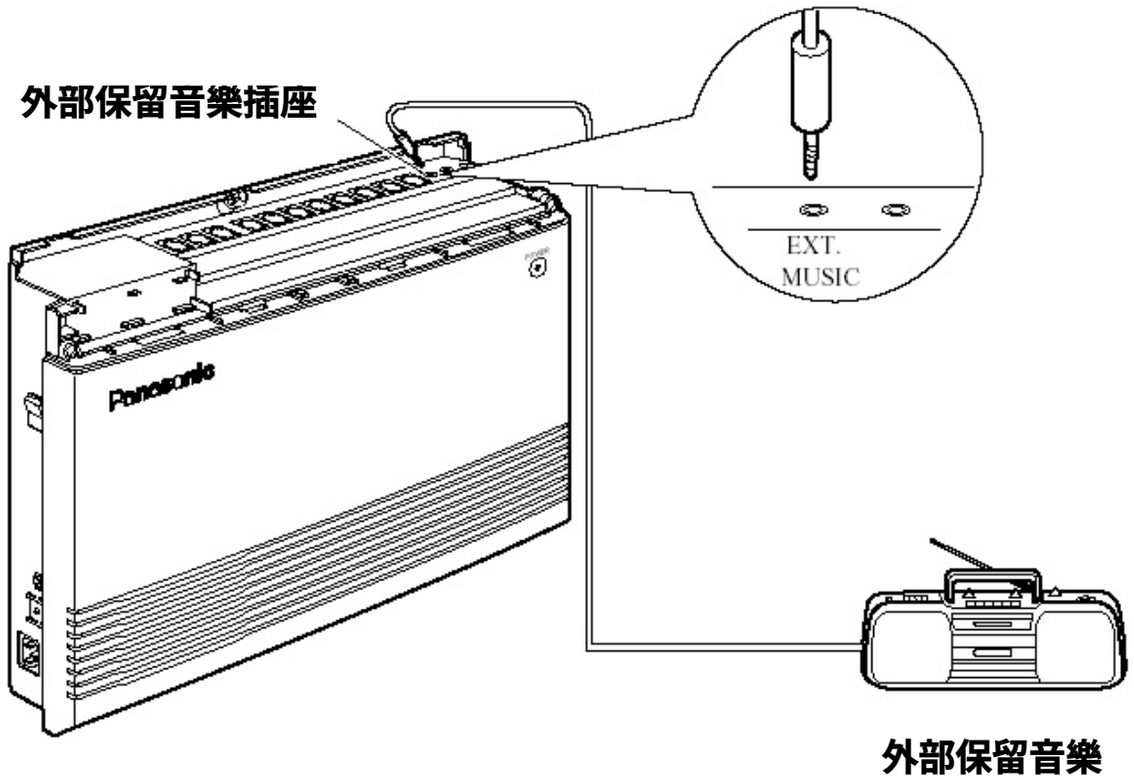

6. OGM/FAX 擴充卡安裝

本系統可安裝附屬配備 OGM/FAX **擴充卡**(KX-TE82491) **。**

OGM : DISA **功能使用，可錄製公司接待語，供來話者直撥分機。**

FAX **檢知** ：**當系統接收到對方傳真機信號，會自動連接到指定的傳真機。**

1. **鬆開兩顆螺絲。**

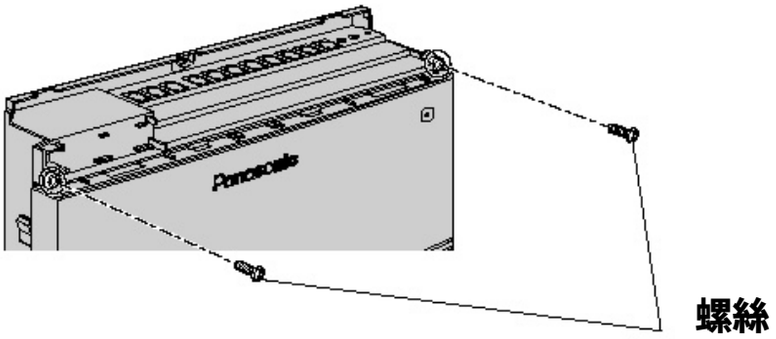

2. **打開前蓋。**

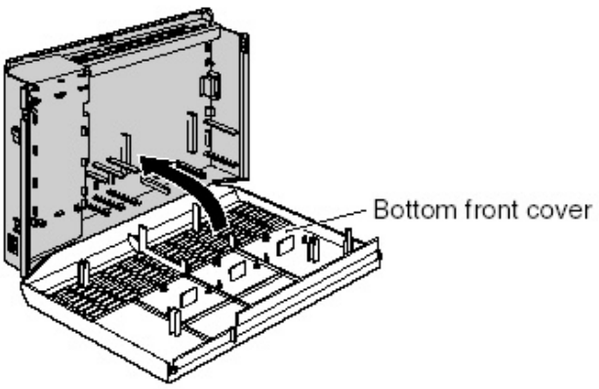

3. **裝上** OGM/FAX **擴充卡。**

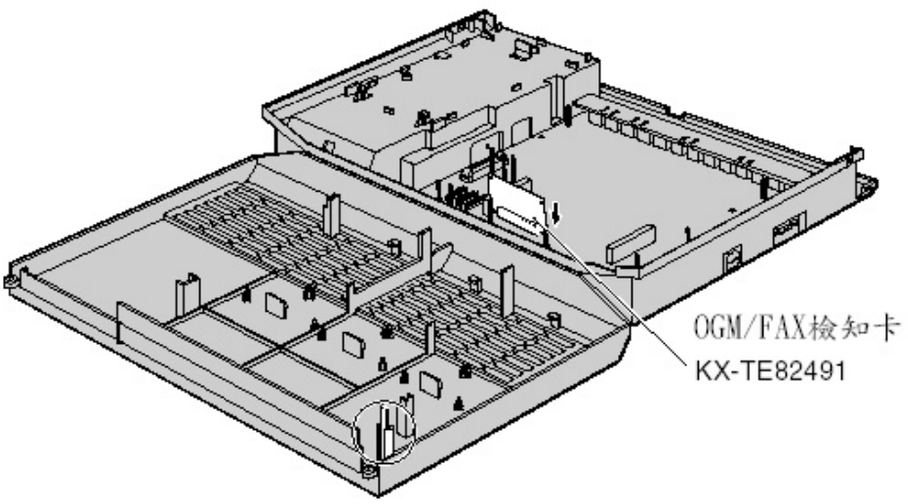

4. **蓋回外蓋。**

7. 門口機和門口機開門鎖連接

本系統可連接四個門口機 (KX-T30865)**和四個開門鎖**(**使用者自行準備**,**本系統僅提供開門鎖介面**)。

門口機連接最大長度如下 ：

門口機 0.6 mm : 150 **公尺**　　**門口鎖** 0.6 mm : 150 **公尺**

0.5 mm : 110 **公尺**

0.4 mm : 70 **公尺**

門口機和門口機開門鎖卡安裝 ：

如下圖所示，打開外蓋後，將門口機卡(KX-TE82461)**接在主機上。**

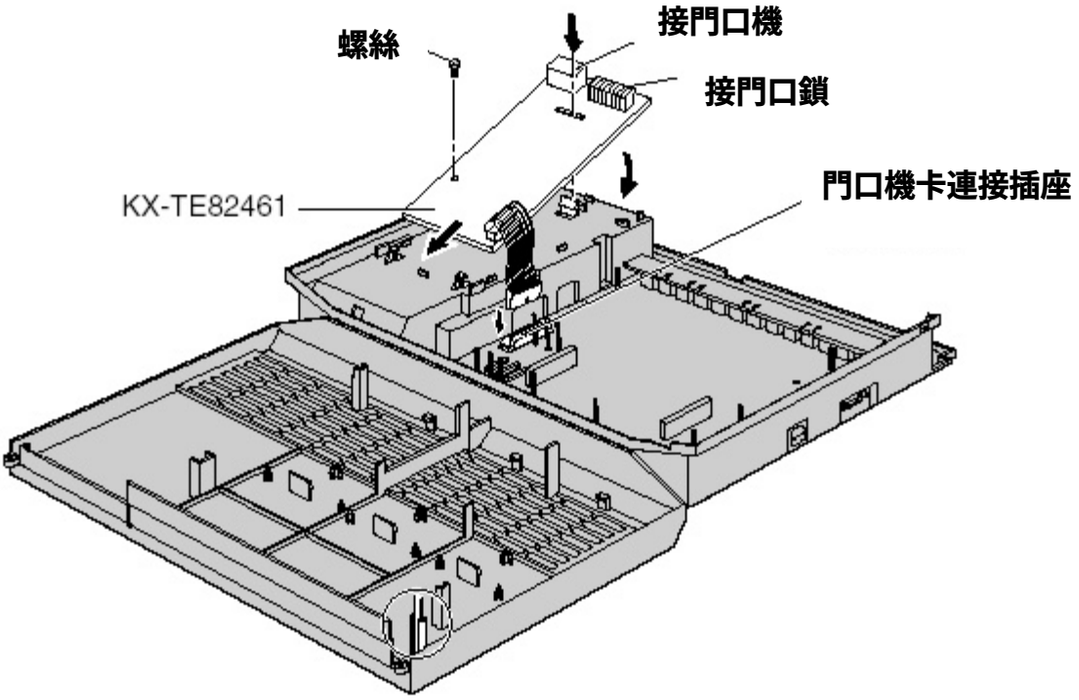

程式 ： [700]-[702] **門口機響鈴設定** Day/Night/Lunch

[703]-[705] **分機開門鎖設定** Day/Night/Lunch

門口機配線

如下圖所示，每個門口機插槽可接 2 台門口機。Jack 中間兩線為第一門口機，兩側為第二個門口機配線。

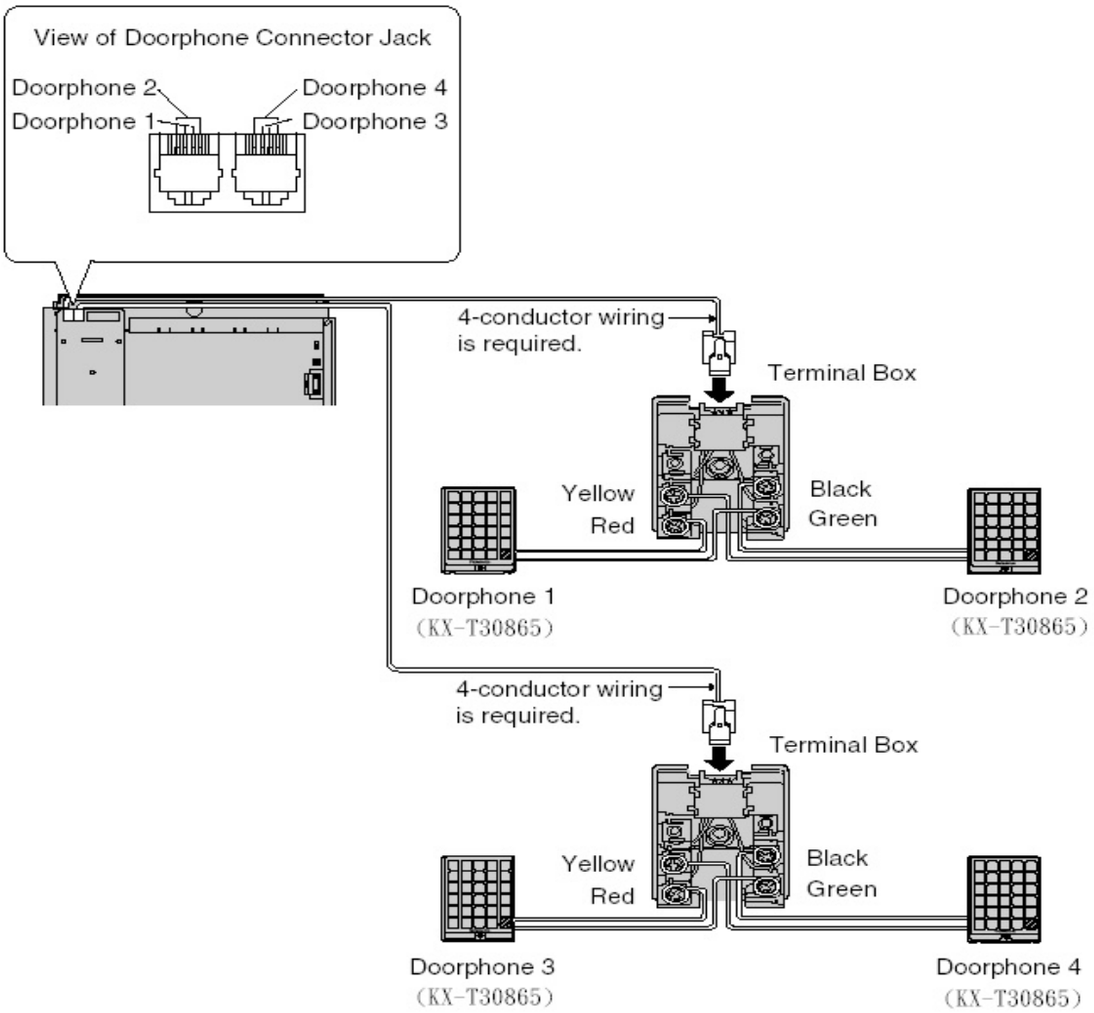

開門鎖配線

如下圖所示，將門口機開門鎖之線路接進卡片接點。[本卡片為門鎖介面(開關用)，相關門鎖請店商自行準備。]

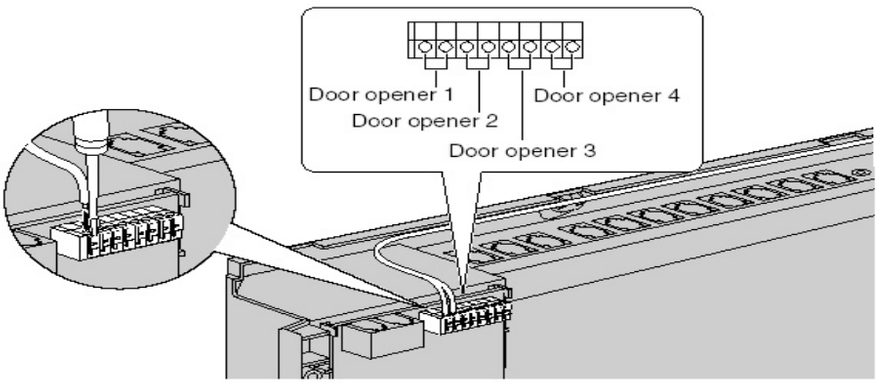

8. 備用電池連接

本系統可連接兩個 12V 車用電池，以供系統停電使用。

接法如下圖所示 ：

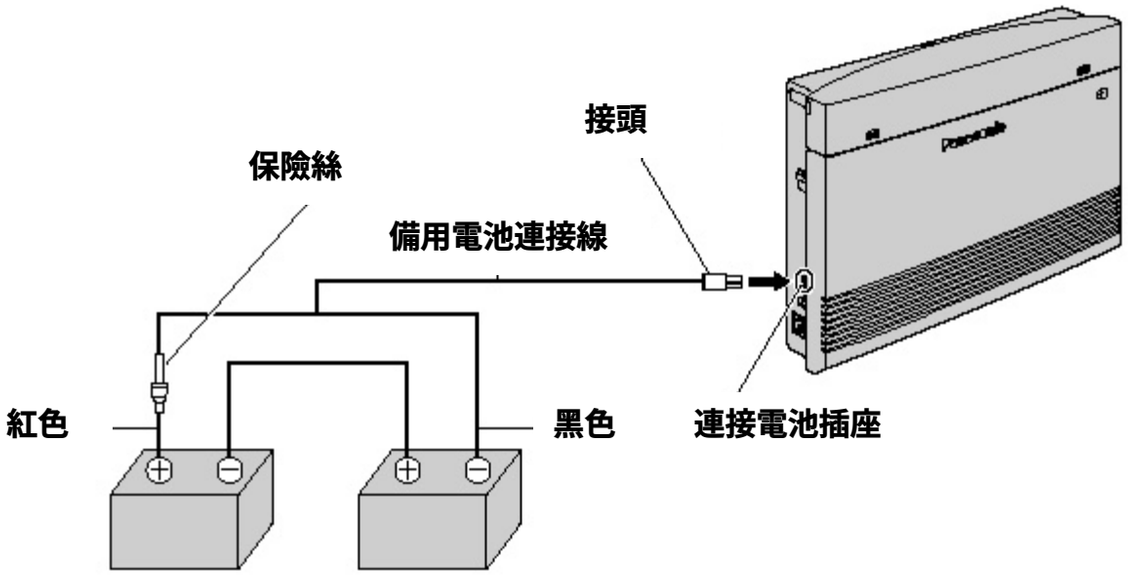

備用電池(12V DC *2)

9. 停電轉接

若未使用備用電池，系統本身於停電時，亦有停電轉接功能。

但僅限 C01、C04 和 C09 使用。

C01-EXT(T,R)Jack1

C04-EXT(T,R)Jack9

C09-EXT(T,R)Jack17

當停電時，C01 會自動跳接至 Jack1 話機，C04 會自動跳接至 Jack9， C09 會自動跳接至 Jack17 話機。但此三部話機需為單機，方可於停電時使用。故我們建議您，若 Jack1、Jack9 和 Jack17 安裝功能話機時，可並接一台單機，以供停電使用。

10. 安裝 3CO/8EXT 擴充卡(KX-TE82483)、2CO/8EXT 擴充卡 (KX-TE82480) 和 8SLT 分機擴充卡(KX-TE82474)

- 3CO/8EXT **擴充卡**(KX-TE82483)
  使用本卡片可增加 3 **條外線**(CO4-6)**和** 8 **隻分機**(Jack9-16)**。**

- 2CO/8EXT **擴充卡**(KX-TE82480)
  使用本卡片可增加 2 **條外線**(CO4-5)**和** 8 **隻分機**(Jack9-16)**。**

- 8SLT **分機擴充卡**(KX-TE82474)
  使用本卡片可增加 8 **隻單機分機**(Jack9-16)**。**
  *** 本卡片僅可連接 8 隻單機分機。**

安裝 KX-TE82483(3CO/8EXT)

1. **鬆開螺絲和打開前蓋。**
2. **移開前方之下面板(Lower front panel)。如下圖所示，將圓圈內之塑膠片剪斷。**

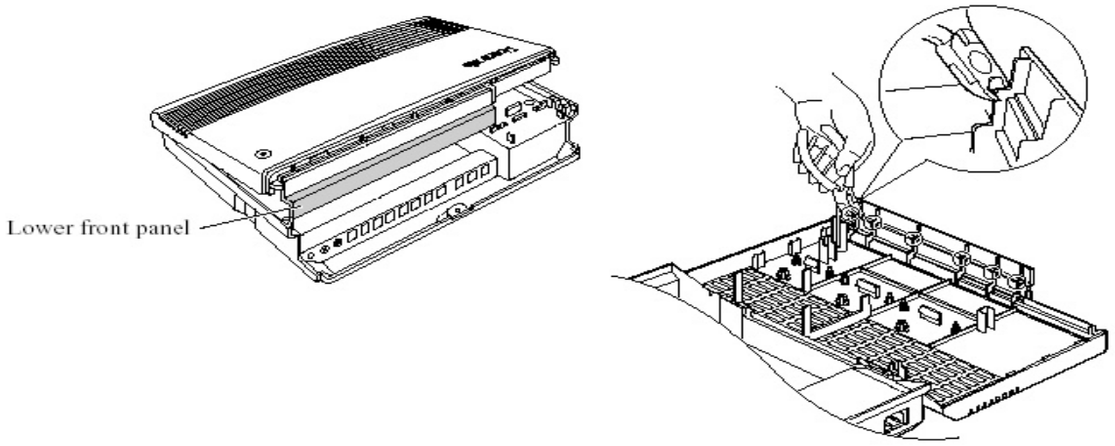

3. **如下圖所示，將突出部份剪掉修平。**

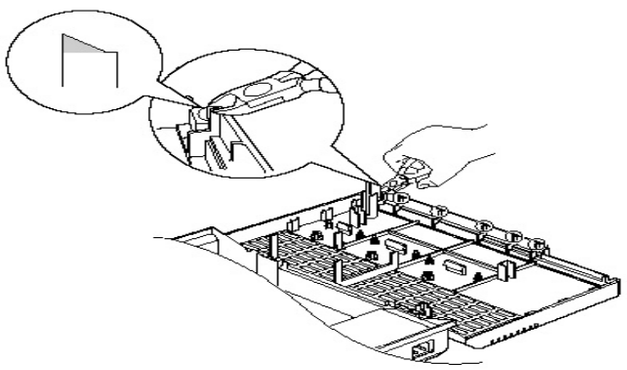

4. **裝上** KX-TE82483 **和固定三個分機卡螺絲。**

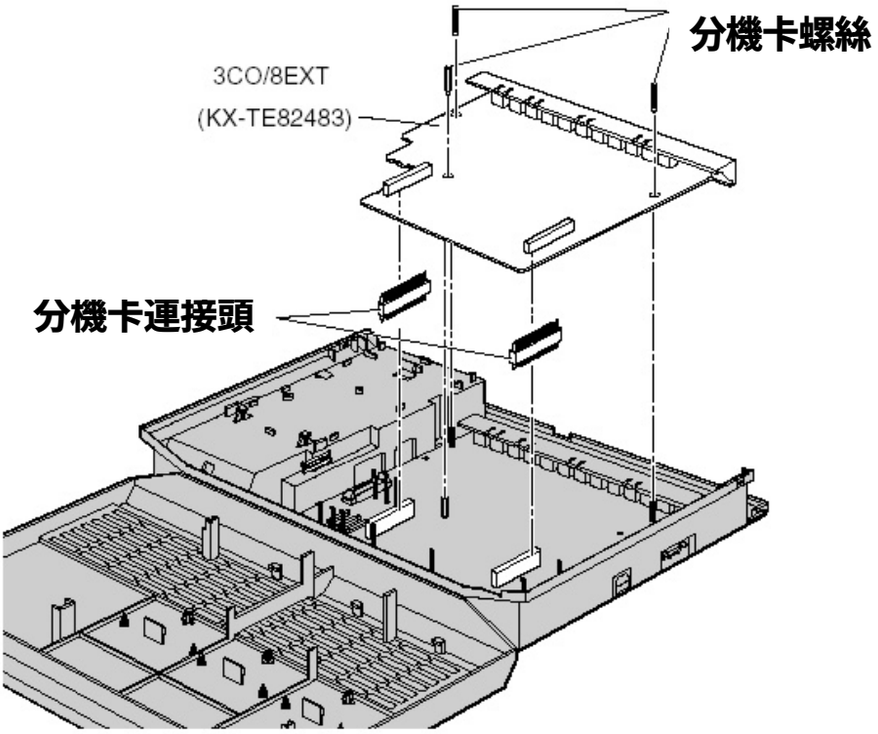

5. **連接分機和外線接頭，並將所有線路用綁線固定。**
6. **關上外蓋並鎖緊螺絲。**

安裝 KX-TE82480(2CO/8EXT)

1. **鬆開螺絲和打開前蓋。**
2. **如果您是安裝第一張擴充卡，安裝方式同** KX-TE82483**。如果您是安裝在其他卡片上方時，請將前方之上面板(Top front panel)移開，同** KX-TE82483 **所示，將突出部份剪掉修平。**

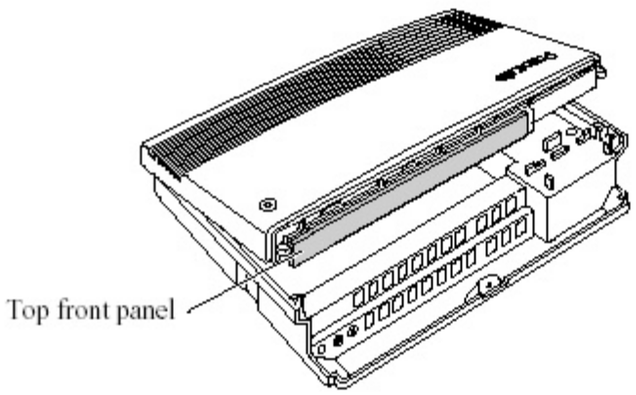

3. **裝上** KX-TE82480 **和固定三個分機卡螺絲。**

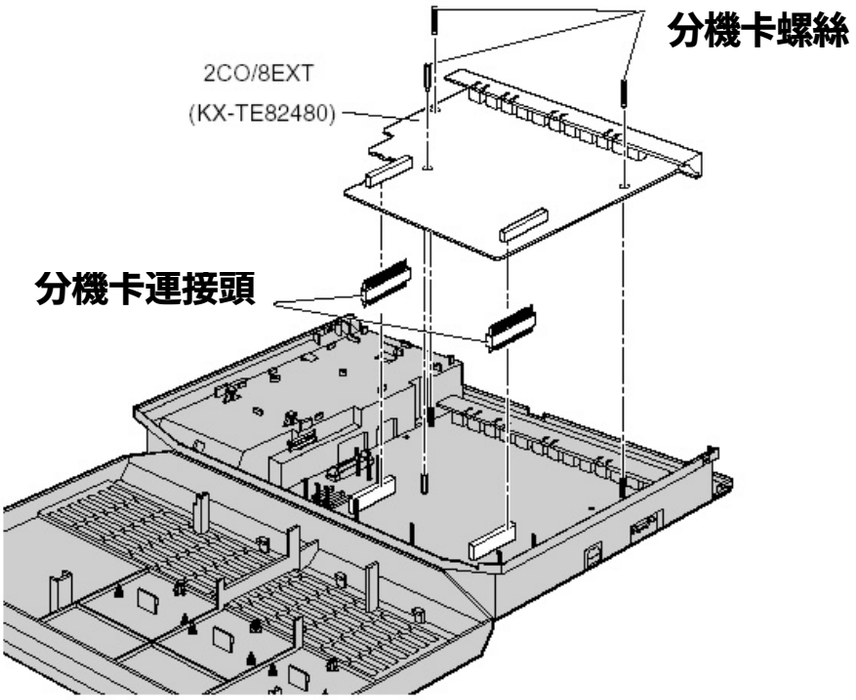

4. **連接分機和外線接頭，並將所有線路用綁線固定。**
5. **關上外蓋並鎖緊螺絲。**

安裝 KX-TE82474(8SLT)

1. **鬆開螺絲和打開前蓋。**
2. **面板移開方式同** KX-TE82480**。**
3. **裝上** KX-TE82474 **和固定三個分機卡螺絲。**

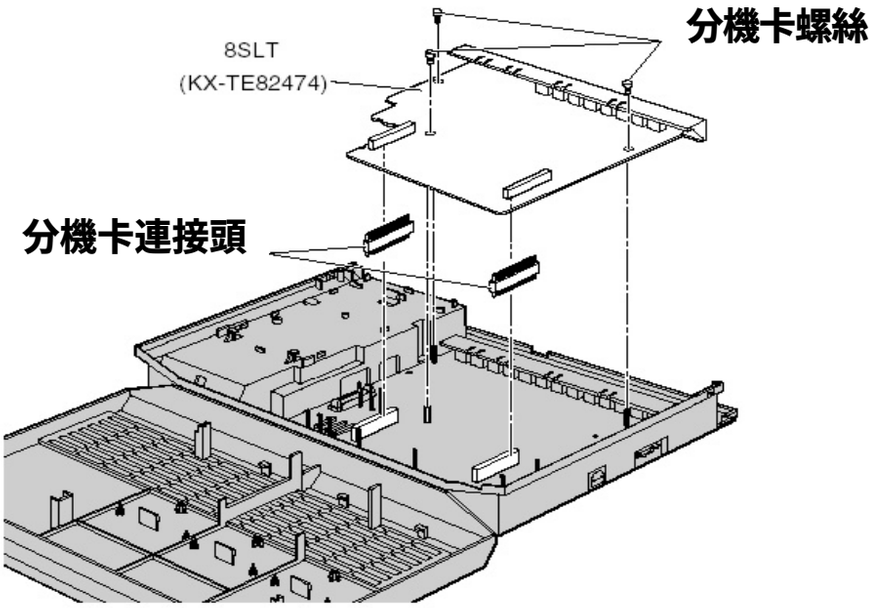

4. **連接分機和外線接頭，並將所有線路用束線固定。**
5. **關上外蓋並鎖緊螺絲。**

安裝 KX-TE82483 和 KX-TE82480

如下圖所示，先安裝 KX-TE82483**，再安裝** KX-TE82480**。**

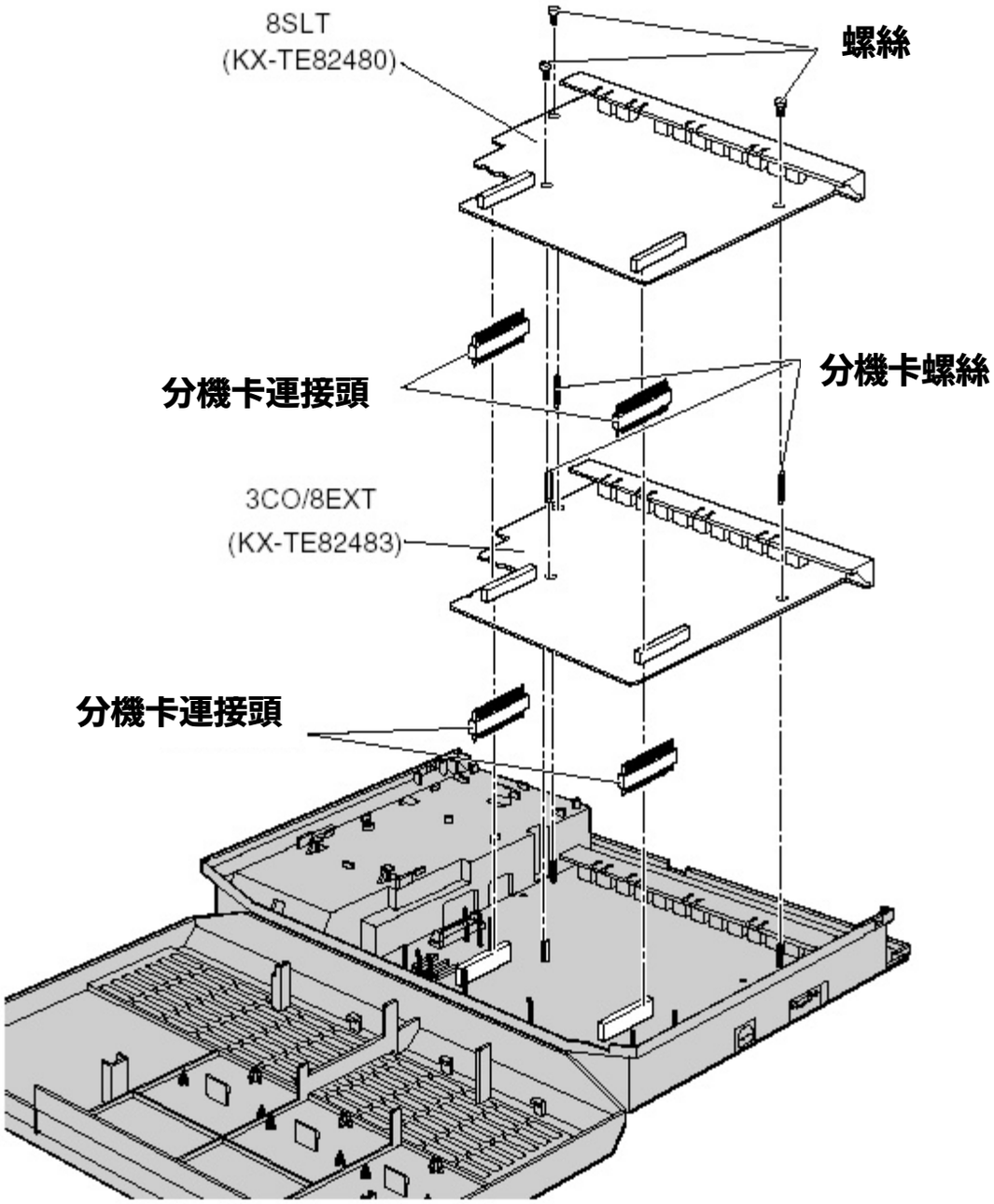

11.安裝 3-Port Caller ID card(KX-TE82493)

如下圖所示，安裝 KX-TE82493。

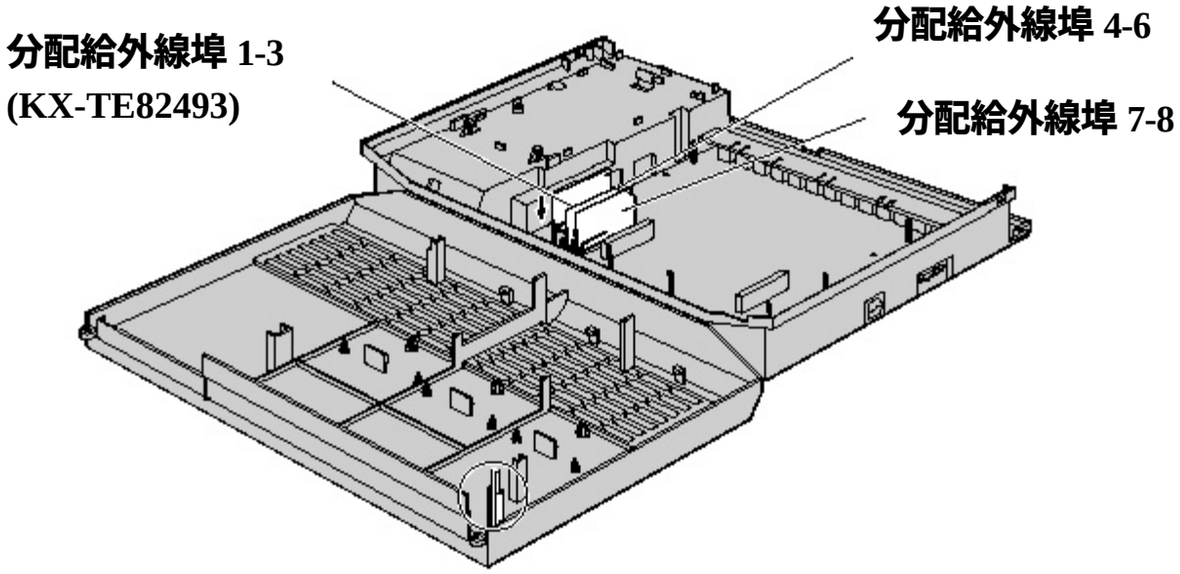

12.安裝 2 迴路語音訊息卡(Built-in Voice Message)(KX-TE82492)

如下圖所示，安裝 KX-TE82492。

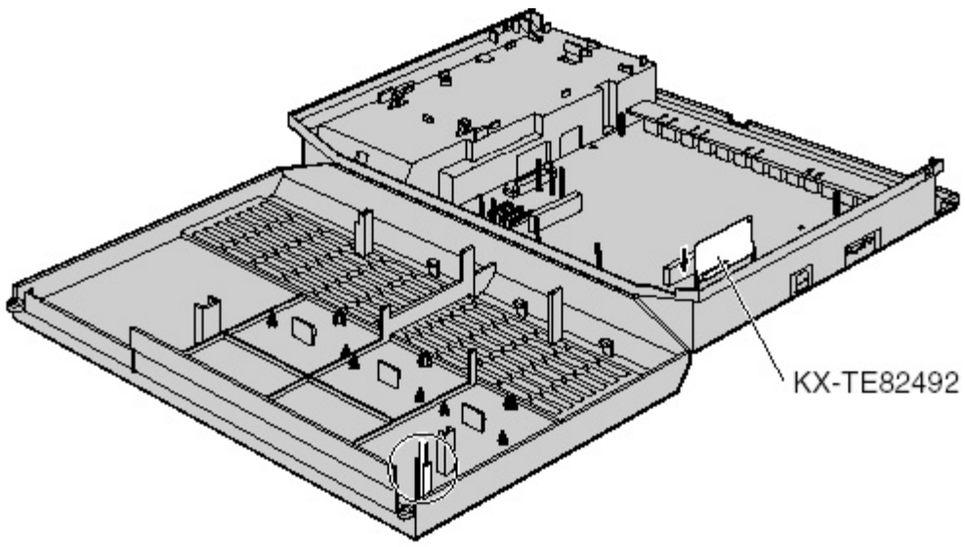

13.印表機和電腦連接

系統可連接印表機和電腦，以供列印計費資料和程式設定使用。
印表機須有 RS-232C 串列介面。RS-232C 連接纜線最大長度需短於 2 公尺，USB 連接纜線最大長度需短於 5 公尺。

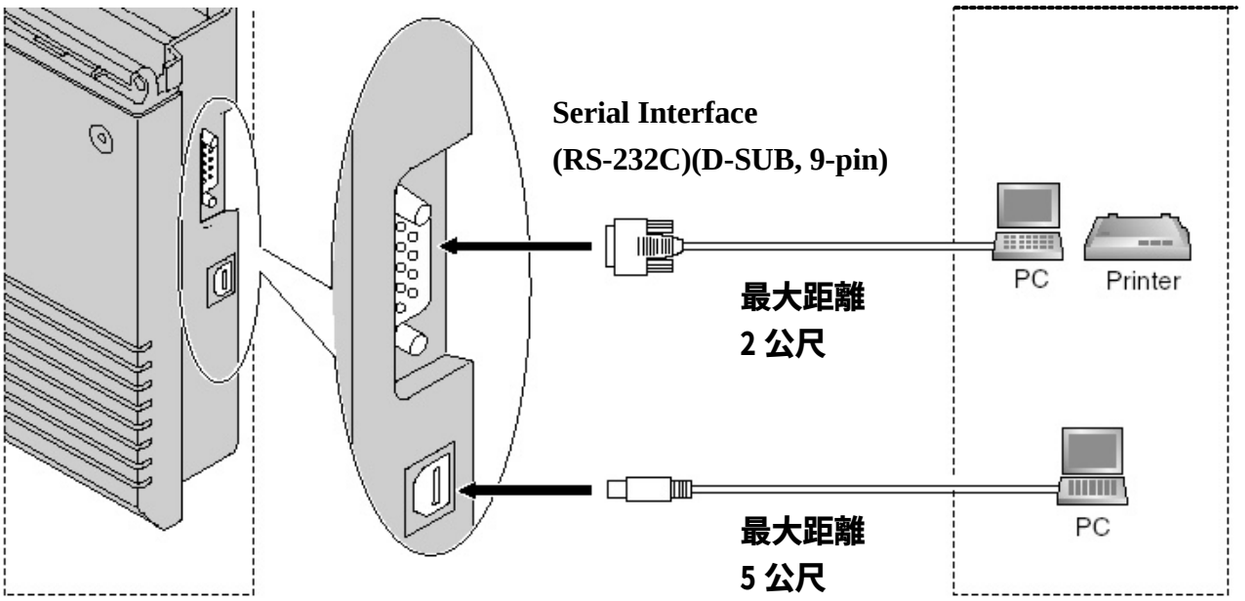

纜線接腳圖(RS-232C)

9-Pin Cable

PBX				PC/Printer		
Circuit Type (EIA)	Signal Name	Pin No.		Pin No.	Signal Name	Circuit Type (EIA)
BB	RD (RXD)	2		2	RD (RXD)	BB
BA	SD (TXD)	3		3	SD (TXD)	BA
CD	ER (DTR)	4		4	ER (DTR)	CD
AB	SG	5		5	SG	AB
CC	DR (DSR)	6		6	DR (DSR)	CC
CA	RS (RTS)	7		7	RS (RTS)	CA
CB	CS (CTS)	8		8	CS (CTS)	CB

25-Pin Cable

PBX

Circuit Type (EIA)	Signal Name	Pin No.
BB	RD (RXD)	2
BA	SD (TXD)	3
CD	ER (DTR)	4
AB	SG	5
CC	DR (DSR)	6
CA	RS (RTS)	7
CB	CS (CTS)	8

PC/Printer

Pin No.	Signal Name	Circuit Type (EIA)
1	FG	AA
3	RD (RXD)	BB
2	SD (TXD)	BA
20	ER (DTR)	CD
7	SG	AB
5	CS (CTS)	CB
6	DR (DSR)	CC
8	CD (DCD)	CF

14.並接話機

功能話機可並接一台單機，如下圖所示。

程式［610］並接話機連接。

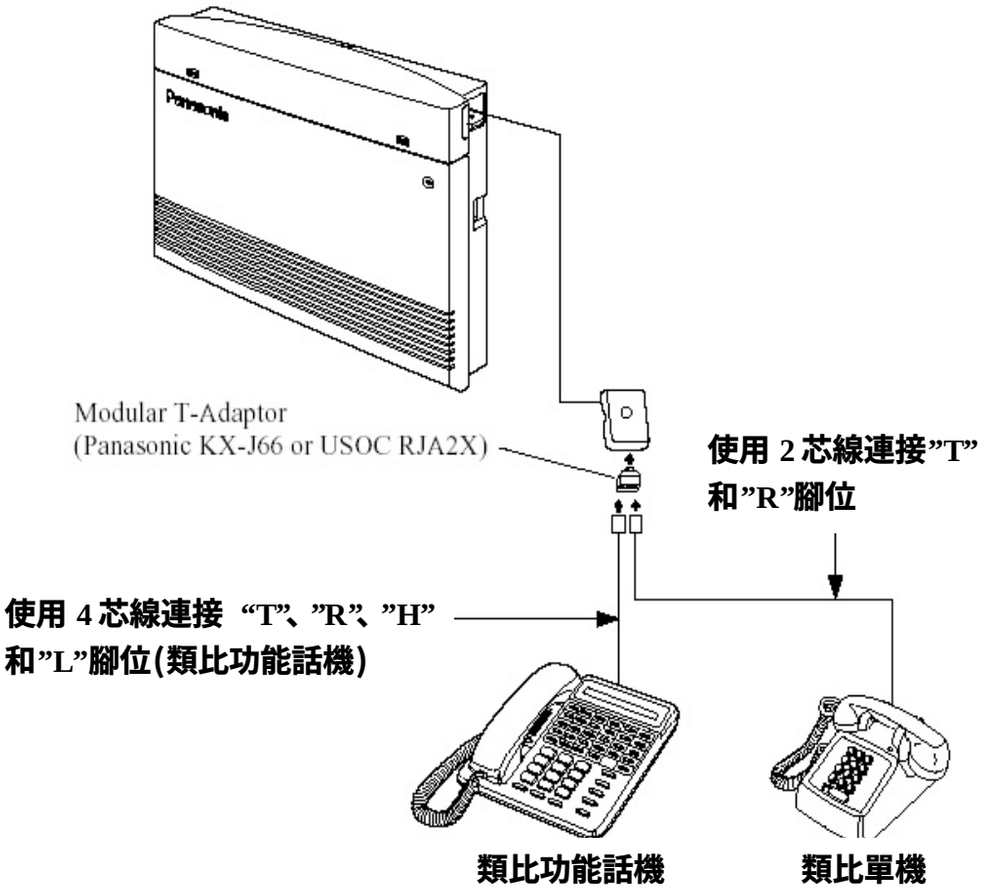

程式[012]功能碼對照表

當執行清除程式[999]後，程式[012]功能碼會變為Plan3，原始之某些操作碼開頭須加#字號，操作較為煩瑣，故建議店商執行程式[999]後，將程式[009]改為 Plan1.

功 能	操 作 碼			配合碼
	Plan 1	Plan 2	Plan3	
單機帳碼輸入	49 或 **	**	**	帳碼
保留模式2/3的單機保留	20	#20	#20	
保留取回外線和內線	53/5	#59/#5	#59/#5	外線號碼/分機號碼
暫存保留儲存/取回	22/52	#22/#56	#22/#56	0 - 9
語音訊息(BV)	725	725	725	([1+分機號碼]/2/0)+#/0
直接代接	4	#41	#41	分機號碼
同群代接	40	#40	#40	
會談(五方)	22*	#22*	#22*	電話號碼 + CONF鍵
門口機呼叫/開門鎖	31/55	#31/#55	#31/#55	1 - 4
分機號碼	100 - 199	100 -499	10 -49	
全部分機和外部廣播	33	#33	#33	* 或 9
外部廣播	34	#34	#34	
全部分機/分群廣播	33	#33	#33	0 / 1 - 8
廣播應答	43	#43	#43	
個人速撥撥號	1*或#	1*或##	1*或##	0 - 9
單機未碼重撥	##或80	###或80	###或80	

注意:分機號碼使用PLAN2/PLAN3時, 則操作碼開頭碼1至5, 必須在前面加#字號,
開頭碼 6以後操作碼則不受此限制. 例如 : 請勿打擾之原始操作碼為 714#,
在PLAN2或PLAN3時, 操作碼 714#或 #714#均可動作.

二、TEM824TW 功能操作說明和程式對照

功能	說明	操作	相關程式
Absent Message Capabilit 外出訊息顯示	功能顯示話機可顯示對方外出訊息	設定: 75 +(1~6)+ # 清除: 750#	
Account Code Entry 密碼開放撥號	在限制撥長途的話機,輸入密碼就可撥長途	按外線鍵+FWD+密碼或49+密碼	[310] 24組密碼設定 [605] 分機輸入密碼方式
Alternate Calling 內線振鈴或聲音呼叫	內線呼叫可選擇振鈴或聲音	振鈴呼叫: 41 +STORE 聲音呼叫: 42 +STORE	進入話機設定 (按PROGRAM鍵)
Automatic Callback Busy 預約內外線	當撥內外線聽到忙線音,可預約內外線空閒時告知	撥號聽到忙音按 6	
Automatic Co Line Access Number 撥 0/9抓外線	設撥 0 自動抓取外線 撥 9 自動到總機	撥 0 抓外線 撥 9 到總機	[121] 設撥 0/9 抓外線 [419] 設自動抓取數
Busy Station Signaling 送忙線提示音給忙線分機	忙線話機有設定忙線提示話機就有些功能	聽到分機忙線按 2	
Call Forwarding 跟隨	有四種跟隨方式可選擇:全部,忙線或無應答,外線,(Follow me)遠端跟隨	按FWD鍵或711(全部),712(忙線),713(外線),715(遠端),消除710	[202] 無應答跟隨時間 [205] 外線對外線時間 [607] 分機跟隨外線
Call Park 暫存保留	系統提供10個暫存保留區做為存取保留外線使用	存入:按HOLD + 22 + 0~9(暫存號碼) 抓回:按52+0~9(暫存號碼)	[200] 回叫時間
Call Pickup 代接	其他分機代接振鈴中的話機	同群代接: 按40 直接代接: 按4+振鈴分機 TAM代接:EXT NO + 4	[117] 代接確認音 [600] 分機分群(8群) [611] 接答錄機埠
Call Splitting 交替保留	利用保留鍵交替外線通話	按HOLD鍵交替外線通話	
Call Transfer-to Extension 轉接分機	可分為直接轉接和應答轉接	按Tranfer鍵+分機碼	[111] 保留音源選擇 [201] 轉接回叫時間
Call Transfer-to Co Line 轉接外線	可把接到外線再轉到外線	按Tranfer鍵+外線號碼	[205] 外線對外線時間 [606] 分機轉外線功能
Call Waiting 提示音(告警音)	通話中來自話機或外線呼叫選擇是否有提示音	外線: 7311# 清除:7310# 內線: 7321# 清除:7320#	[115] 分機振鈴型式 [423] 外線振鈴型式
Conference (3-party) 三方會談	可一內線對二外線或二內線對一外線	按CONF鍵+分機碼或外線通話後+CONF鍵	[105] 三方會談確認音 [116] 五方會談選擇
Conference (5-party) 五方會談	可三內線對二外線或五內線	按22※+分機或外線通話後+CONF鍵・・・	[105] 三方會談確認音 [116] 五方會談選擇
Data Line Security 線路防干擾功能	設定此功能能防止別話機因誤操作而引起電腦斷線	按 7301# 設定 按 7300# 清除	
Data And Time Setting 日期和時間設定	可由程式設定或由總機要操作碼設定	按prog鍵 + 0再輸入年月日時分+ STROE鍵	[000] 日期和時間設定
Direct In Line 專線直接分機響鈴	可設定外線直接到特定分機響鈴,如傳真機		[414]-[416] 設定日夜午間振鈴型式和振鈴點

功能	說明	操作	相關程式
Direct Inward System Access (DISA) 直撥分機	進入系統聽到OGM可直撥分機或撥密碼抓外線	聽到OGM直接撥分機號碼	[414]-[416] 設定日夜午間振鈴到DISA
Display Contrast Adjust 顯示話機顯示亮度調整	顯示型話機顯示有三段選擇	用導航鍵直接選擇 (KX-T7730X)	
Distinctive Dial Tones 功能提示撥號音	可利用不同撥號音,判斷是否功能設定	1.直接撥號音(TONE1):沒有任何功能設定 2.兩短音撥號音(TONE2):跟隨,提示音等設定 3.連續短音(TONE3):帳碼,鬧鈴應答	
Do Not Disturb (DND) 勿干擾	話機可設定勿干擾,其他話機如有勿干擾插入就可撥進分機	設定:FWD鍵或714# 消除:FWD鍵或710# 插話:聽到忙音按 2	[609] 開放分機有勿干擾插話功能
Door Opener 開門鎖	系統提供4組門鎖	按 55+(1~4:門鎖號碼) 通話中:按 5	[703]-[705] 分機開門鎖 [709] 開門鎖時間
Doorphone Call 門口機	系統提供4組門口機	聽到響鈴直接應答或呼叫門口機 按31+(1~5:門口機號碼)	[700]-[702] 門口機響鈴 [706] 響鈴型式 [708] 響鈴時間
DSS Console 中繼台	系統提供可接2台中繼台		[003] 安裝中繼台位置 [004] 配對話機
Emergency Call 緊急電話	系統提供5組緊急電話不受任何長控限制	直接撥緊急電話	[309] 5組緊急電話存入
Executive Busy Override 忙線插話(監聽)	可分為分機監聽和外線監聽(程式須開放)	分機監聽:忙音按 3 外線監聽:按外線鍵	[105] 告警音 [608] 監聽功能開放
Extension Button confirm 分機按鍵確認	顯示型話機可確認每按鍵的功能	分機按PROG,再確認每一按鍵功能	
Extension Group 分機分群	系統提供8群分機分群,可做代接,廣播,搜尋,UCD		[600] 分機分群設定
Extension/System Password 分機/系統密碼	分機密碼用於游走等級 系統密碼用於進入程式	分機密碼設定:PROG+7+密碼+STORE	[002] 系統密碼 原始值:1234
External Feature Access 話中插播使用	系統提供較短Flash時間給外線話中插播使用	功能話機:按Flash鍵 單機:按Flash鍵+6	[110] Flash鍵型式選擇 [418] Flash時間設定
Flash 暫切	聽到忙線按Flash重新撥號	忙音+Flash+重新撥號	[110] Flash鍵型式選擇 [418] Flash時間設定
Flexible Buttons 彈性按鍵	功能話機按鍵可彈性更改	按Prog+CO鍵+ 更改操作碼+Store	
Handset/Headset Select 頭帶式耳機選擇	顯示型功能話機可選擇頭帶式耳機	接上耳機後話機上直接按SP-PHONE鍵.	
Handfree Answerback 內線直接應答	免持對講功能話機可提供此功能	按 Auto Answer 鍵	
Handsfree Operation 免持撥號	標準話機提供免持撥號功能	按Monitor鍵撥號對方應答再持聽筒應答	
Hold 保留	系統提供兩種保留方式 系統保留和自我保留	系統保留:按Hold鍵 自我保留:按Hold 2次	[104] 單機保留型式 [200] 保留回叫時間

功能	說明	操作	相關程式
Hookswitch Flash 單機掛勾功能	單機利用掛勾做轉接或保留	按掛勾	[207] 單機掛勾時間 [614] 撥盤單機檢知
Host PBX Access 連接大型PBX功能	系統提供大型總機抓取碼,可連接大型PBX	按PBX抓取碼	[403] PBX抓取碼 [614] 抓取碼暫停時間
Intercept Routing 截聽路徑	在DISA或UCD型式下,分機未接聽截聽到指定分機	[507] DISA 截聽型式 [508] DISA 截聽時間	[524] UCD 截聽型式 [525] UCD 截聽時間
Intercom Calling 內線互撥	分機間可相互撥號	直接撥分機號碼	[009] 分機號碼設定 [604] 分機名字設定
Limited Call Duration 通話時間限制	兩種限制方式:1.分機外線通話時間限制,2.外線對外通話時間限制		[205] 兩外線通話時間 [212] 分機對外線時間 [613] 設定分機限制
Line Access Buttons 直接外線鍵抓取	功能話機有外線鍵可直接抓取外線	直接按外線鍵	[400] 實際外線數 [404] 外線分群
Log-in/Log-out 進出來話平均分配群	分機可設定加入或退出來話平均分配群(UCD)	按Log in/out鍵或7360#加入,7361#退出	
Message Waiting 等待回應訊息	聽到分機忙線或無應答,按下Message鍵,對方訊息燈亮起,對方可按訊息鍵回復	按701+分機碼 # 有Message鍵的分機,直接按Message鍵	
Micphone Mute 麥克風靜音	顯示型功能話機免持對講或監視時,可關掉麥克風	按 Mute鍵	
Music on Hold/BGM 保留音和背景音	可選擇外部音源當做保留和背景音樂	按 1	[111] 內外部音源選擇 [626] 是否可啟動背景音樂
One-Touch Dialing 單鍵撥號	功能話機可設定單鍵撥號按單鍵直接撥出	按單鍵	
Operator/Manager Ext 總機/管理者話機	系統提供總機/管理者話機一個,可做程式等控制		[008] 總機分機設定
Operator Call 總機呼叫	簡易呼叫總機	按 9	[008] 總機分機設定 [121] 外線抓取碼
Outgoing Message(OGM) 接待語	系統提供KX-TEM82491,共可提供2路接待語給DISA/UCD		[506]DISA忙音路徑 [507]DISA 無應答路徑
Outside Calling 撥外線功能	系統提供3種抓取外線方式 1.撥0抓取,2.直接按外線鍵 3.利用外線群	1.按0.　2.按外線鍵 3.按Group鍵或8+(1~6)	[405]-[407] 外線能否使用 [419] 撥0可抓取的外線
Co Line Ringing Select 振鈴點選擇	系統可提供外線多振鈴點		[408]-[410] 日夜午間各分機不同外線的響鈴
Paging 廣播	系統內部廣播8群和外部廣播1組	全體廣播:330,分區廣播:33+(1~8),外部:34	[106] 外部廣播前確認音
Paralleled Tel Connection 功能話機並接單機	系統允許功能話機並接單機,無線電話或Modem		[610] 設定分機並接單機
Personal Speed Dialing 個人速撥	系統提供每分機10組個人速撥	存入:2※+(0~9:速撥碼)+電話#,撥出:#+(0~9:速撥碼)	

功能	說明	操作	相關程式
Pickup Dialing 熱線撥出	單機拿起聽筒直接撥出預先存入號碼	存入:742+預撥號碼# 設定:741#,消除:740#	[203] 拿起聽筒撥出時間
Polarity Reverse Detection 極性反轉檢知	極性反轉是詳細計費所須功能,中華電信計費外線極性就反轉		[424] 設定外線極性反轉功能
Power Failure Transfer 停電直轉分機	系統完全停電外線直接轉分機	第一外線轉第一分機 第四外線轉第九分機 第七外線轉第十七分機	
Preferred Line Assigment-come 外線響鈴直接應答	每一功能話機可選擇外線響鈴是否直接應答	Prog: 22+Stroe響鈴應答 21+Store指定外線應答	
Preferred Line Assigment-Out 拿起聽筒直接抓外線	每一功能話機可選擇是否拿起聽筒直接抓外線	Prog: 11+ Store :不直接 12+ Store : 直接	
PT Setting Data Default 功能話機恢復示原始值	功能話機忘記修改值,可用操作碼恢復原始值	Prog: # ※ + Store	
Pulse To Tone Conversation 撥盤式轉為複頻信號	外線為撥盤式可按※#轉成複頻信號	按※#	
Receiving Calls 接聽	可選擇拿聽筒就接聽或按外線才接聽	參考外線響鈴直接應答功能	
Redial 重撥	系統提供三種重撥:自動重撥,未碼重撥,暫存碼重撥	自動重撥:按SP+REDIAL 未碼重撥:按REDIAL或 ## or 80 暫存碼重撥:按SAVE鍵	[113]重撥次數 [114]重撥間隔
Ringing Pattern Select 響鈴模式選擇	系統提供內外線,門口響鈴可選擇不同振鈴模式		[115]分機振鈴模式設定 [423]外線振鈴模式設定 [706]門口振鈴模式設定
Room Monitor 屋內監聽	免持對講功能話機或門口機可讓別分機做屋內監聽	按7351# +Auto Answer 門口機:按31+(1~4:門口機)	[612]分機屋內監聽設定 [707]門口機確認音
Secret Dialing 秘密撥號	系統存入時加秘密撥號,號就不會顯示在LCD或列表	存入號碼前後加上:Intercom鍵	[803]秘密撥號是否列印
Self-Ext Number Confirm 自我分機瑪確認	顯示話機可確認自我的分機號碼	按Prog+ 6	
Station Feature Clear 分機操作功能清除	允許分機清除所有操作功能設定	按79#	
Station Hunting 搜尋群	系統提供當分機忙線可搜尋到下一部分機		[100]分機群設定搜尋群 [101]搜尋型式
Extension Lock 分機上鎖	系統提供分機可自我上鎖或總機上鎖限制分機撥號	設定:按77+密碼兩次 # 清除:按77+密碼# 中繼台:7+DSS鍵+分機 全部分機上鎖清除: Prog+8+Store(Operator)	[312]分機上鎖後可撥等級

功能	說明	操作	相關程式
Station Message Detail Recording (SMDR) 計費功能	系統提供RS-232C介面,可列印分機使用狀況,如撥出號碼,通話時間,使用外線等		[204]分機通話計時時間 [800/1]SMDR介面參數 [802]撥入/撥出是否列印
System Data Default Set 程式恢復原始值	把程式所有設定值恢復到原始值,並可單獨對外線,分機,中繼台,系統速撥做清除		[999]清除系統程式設定
System Speed Dialing 系統速撥	系統提供100組系統速撥,每組速撥最多32碼	功能話機:Auto+ (00~99) 單機:※ + (00~99)	[001]系統速撥設定 [301]系統速撥等級
Time Service 服務等級切換	系統提供3種服務模式:日午夜間供不同振鈴和撥號等級	按:781# 日間 782# 夜間 783# 午間	[006]設定自動日夜切 [007]自動切換時間
Timed Reminder 鬧鈴功能	系統提供鬧鈴功能可自我設定或總機設定	設定:76+ hhmm+ 0/1+1/2# 清除:762#	總機:764+EXT#+76hhmm+ 0/1+1/2# 清除:764 Ext# + 762#
Toll Restriction 限制撥號等級	系統提供5種等級限制是否可撥或長途限制		[302]~[305]等級2~5限制碼 [306]等級2~5例外碼 [601]~[603]分機等級設定
Toll Restriction For SSD 系統速撥等級限制	系統速撥可受分機等級限制,可用程式設定何種等級不可撥系統速撥		[301]設定不可撥系統速撥等級
Toll Restriction Override By EXT Password 分機密碼開放撥號	分機輸入密碼開放長途撥號	按外線鍵+FWD/PAUSE/49 + ※※+密碼+電話號碼	[605]分機密碼開放功能 [310]24組密碼設定
Toll Restriction-Station Lock Boundary Class 分機上鎖撥號等級	系統提供分機上鎖可開放市內等級撥號		[312]分機上鎖等級設定
Uniform Call Distribution 來話平均分配	系統提供來話平均分配群,可使每一分機話務量平均並可語音告之分機忙線中或轉至其他群分機	[408]-[410]振鈴點 [414]-[416] UCD響鈴 [513]連續忙音檢知 [523]忙線截聽方式	[520]UCD群設定 [521]UCD等待時間 [522]OGM播放間隔時間 [525]響鈴未應答截聽時 [526]忙線截聽時間
Voice Mail Integration 語音信箱快速溝通埠	系統提供四個語音信箱連接埠配合PANAMAIL之間用複頻信號,可快速正確的溝通		[102]設定信箱連接埠 [103]設定原廠信箱整合
Volume Control 音量控制	系統提供聽筒接受音量,振振鈴音量,免持聽筒音量可由話機調整	話機按鍵或開關直接調整	
Walking COS 分機等級移動	至別分機輸入自己分機等級開放撥號限制	按7※ +密碼+自我分機碼#	

三、KX-TEM824TW 操作功能表

功 能	操作碼	配合碼
不在訊息設定/清除	75	1-6 / 0 + #
單機輸入帳碼	49或**	帳碼
跟隨設定/清除	71	1-3 +分機碼 / 0 + #
跟隨-Follow Me設定/清除	71	5 / 8 + 分機碼 + #
保留模式2/3的單機保留	20	
保留取回外線/內線	53 / 5	外線號碼/分機號碼
暫存保留儲存/取回	22 / 52	0 - 9
直接代接	4	分機號碼
同群代接	40	
請勿代接設立/清除	72	1 / 0 + #
答錄機埠抓取	4*	
分機提示音設定/清除(Call Waiting)	732	1 / 0 + #
外線提示音設定/清除(Call Waiting)	731	1 / 0 + #
會談(五方)	22*	電話號碼 + CONF鍵
線路保密設定/清除	730	1 / 0 + #
請勿打擾設立/清除	71	4 / 0 + #
門口機呼叫/開門鎖	31 / 55	1 - 4
分機上鎖設定	77	0000 - 9999 兩次 + #
分機上鎖清除	77	0000 - 9999 + #
請勿分機忙線插話設定/清除	733	0 / 1 + #
分機號碼	100-199	100- 499(PLAN2) ,10- 49(PLAN3)
忙線插話功能	6	
Log - In /Log - Out	736	0 / 1 + #
訊息等待設定/清除	70	(1+分機碼) / (2+分機碼) + #
訊息等待全部清除(自己話機)	70	0 + #
總機呼叫	9	
外線抓取 ----自動外線抓取 ----外線群抓取	 0 8	1 - 6(外線群)

功 能	操作碼	配合碼
全部分機和外部廣播	33	*或9
外部廣播	34	
全部分機/分群廣播	33	0 / 1-8
廣播應答	43	
請勿廣播設定/清除	734	1 / 0 + #
個人速撥	1* 或 #	0 - 9
個人速撥儲存	2*	(0 - 9) + 外線抓取碼+電話號碼 + #
個人速撥確認	3*	0 -9 + #
單機熱線撥號儲存/設定/清除	74	2 + 外線抓取碼+電話號碼 / 1 /0 + #
單機未碼重撥	## 或 80	
房間監視設定/清除	735	1 / 0 + #
分機功能清除	79	#
單機使用系統速撥	*	00 - 99
鬧鈴設定	76	HHMM(時分) + (0/1) + (1 / 2) + #
鬧鈴清除/確認	76	2 / 3 + #
遙控鬧鈴設定	764	分機號碼 + # +76 +HHMM + (0 / 1) + (1 / 2) + #
遙控鬧鈴清除	764	分機號碼 + # +762 + #
遙控鬧鈴確認	764	分機號碼 + # +763 + #
日夜午切服務設定/清除	78	1 - 3 / 0 + #
信箱連接設定/清除	719	1 - 2 / 0 + #
個人BV宣告語錄音/撥放/刪除	723	1 / 2 / 0 + #
跟隨來電至BV/所有/忙線無應答/取消	71	1 / 2 / 0 + 725 + #
移動服務等級	7*	分機密碼 + 分機號碼 + #

四、KX-TEM824TW簡易程式設定表

1. 程式設定所需話機:

使用KX-T7735X或KX-T7730X(顯示型話機)連接至Jack1。

2. 進入程式設定方式:

3. 程式設定方式:

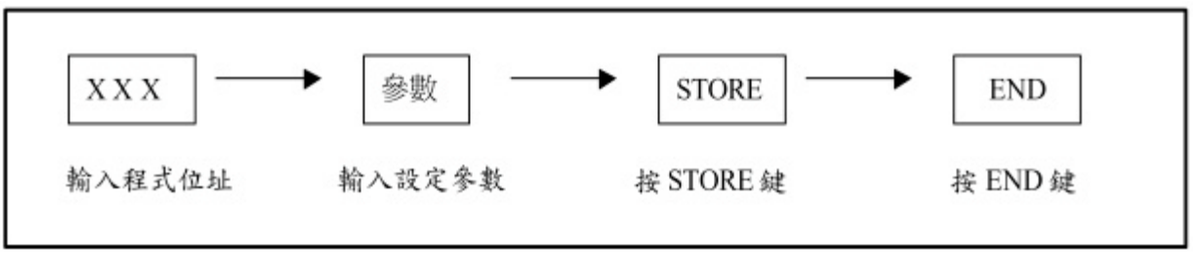

4. 結束程式設定方式:

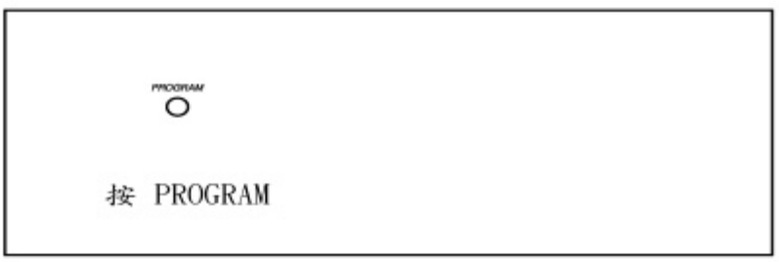

5．程式設定話機按鍵對照表：

Fixed Button (KX-T7730/KX-T7735)	Function
REDIAL	PREV（PREVIOUS）上一個
SP-PHONE	NEXT 下一個
FWD/DND	➡ 右移鍵
CONF	⬅,－ 左移鍵
MESSAGE	－,➡ 右移鍵
INTERCOM	SECRET 內線鍵
AUTO DIAL STORE	STORE 儲存鍵
PAUSE	PAUSE
PROGRAM	PROGRAM 程式鍵
HOLD	END 結束鍵
AUTO ANS MUTE	SELECT 選擇鍵
FLASH/RECALL	FLASH
TRANSFER	CLEAR 清除鍵

***數字部份直接按鍵輸入，若為英文字，按選擇鍵選擇所需部份。如:月份、星期等。**

6. 簡易程式設定 (原始值欄位為陰影者，如非必要，無須設定)

程式位址	程式功能	程式設定參數	原始值
000	日期及時間設定	0 0 0 NEXT year (00···99) → SELECT (Jan.···Dec.) → day (1···31) → SELECT (Sun···Sat) → hour (1···12) → minute (00···59) → SELECT (AM/PM) STORE END 年 月 日 星期 小時 分鐘 上午/下午	98 Jan. 1 Thu 12:00 AM
008	總機分機設定	0 0 8 NEXT extension jack no. (01···24) STORE END 分機埠號碼	Jack-01
009	分機號碼設定	Plan1:EXT100-199 Plan2:EXT100-499 Plan3:EXT10-49 0 0 9 NEXT SELECT (Plan:1/2/3) STORE → NEXT extension jack no. (01···24) extension no. STORE END 分機埠號碼 分機號碼 SELECT 繼續	Plan3 EXT Jack01-24 : 10-49
121	自動外線抓取碼設定	1 2 1 NEXT SELECT (0/9) STORE END	0
302	Class 2 長途限制碼設定（國際電話限制碼)	3 0 2 NEXT code no. (01···20) phone no. 10 digits (0···9,*,#) STORE END 限制碼組數 限制碼 SELECT 繼續 P.S : "x" 代表任一號碼，按 "PAUSE" 輸入	01:00X 02:100 03:108
303	Class 3 長途限制碼設定（國內長途電話限制碼)	3 0 3 NEXT code no. (01···20) phone no. 10 digits (0···9,*,#) STORE END 限制碼組數 限制碼 SELECT 繼續 P.S : "x" 代表任一號碼，按 "PAUSE" 輸入	01:0XX
305	Class 5 長途限制碼設定（所有電話限制碼)	3 0 5 NEXT code no. (01···20) phone no. 10 digits (0···9,*,#) STORE END 限制碼組數 限制碼 SELECT 繼續 P.S : "x" 代表任一號碼，按 "PAUSE" 輸入	01:XXX

程式位址	程式功能	程式設定參數	原始值
306	例外碼設定	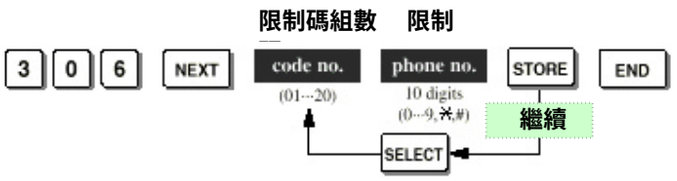	21:060 22:070 23:080 24:094 25:095
400	外線連接使用設定	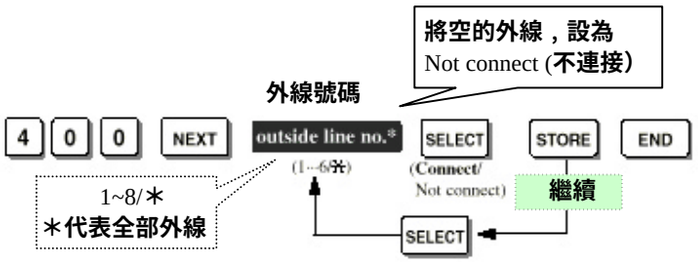	All CO - Connect (連接)
401	撥號模式設定	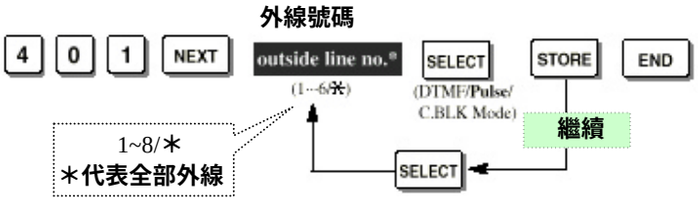	All CO - DTMF
408-410	外線響鈴設定-日間/夜間/午間模式	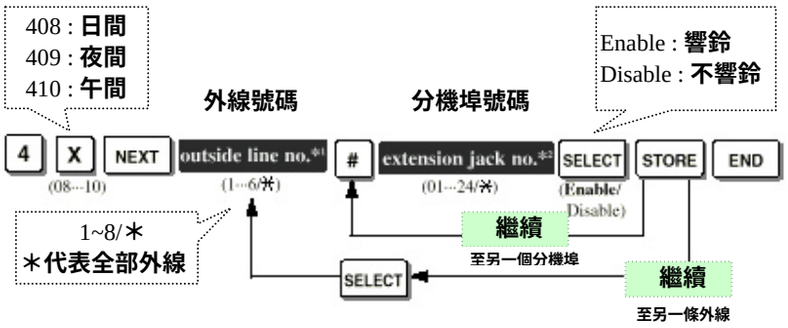	All EXT : Enable (響鈴)
601-603	分機服務等級設定-日間/夜間/午間模式	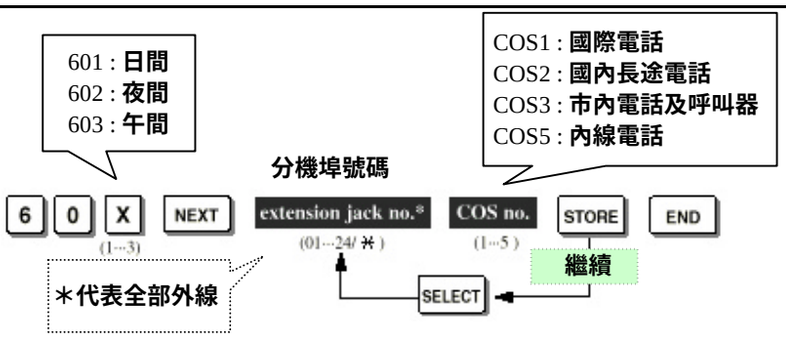	All EXT : COS 1
700-702	門口機響鈴設定-日間/夜間/午間模式	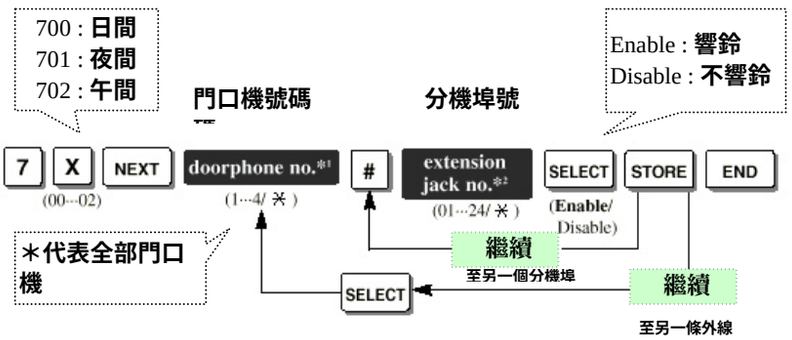	All EXT : 所有門口機 : Enable (響鈴)

7. 其他常用程式設定

程式位址	程式功能	程式設定參數	原始值
001	系統速撥號碼設定	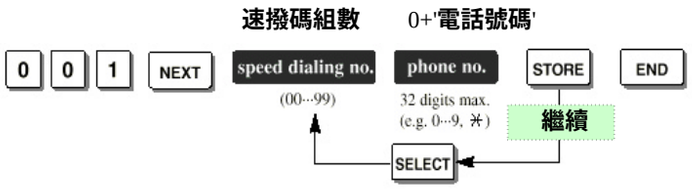	未儲存
101	忙線跳號方式	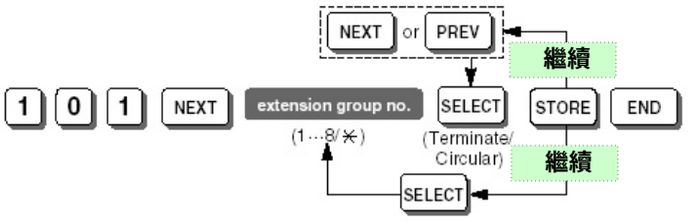	Terminate(終端式)
600	分機分機群設定	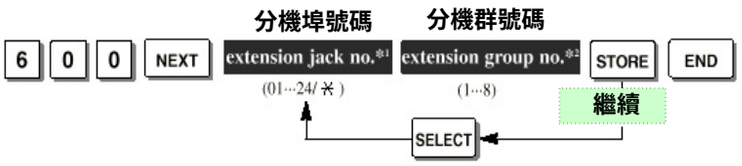	All EXT : GRP1
613	分機設定外線通話時間限制	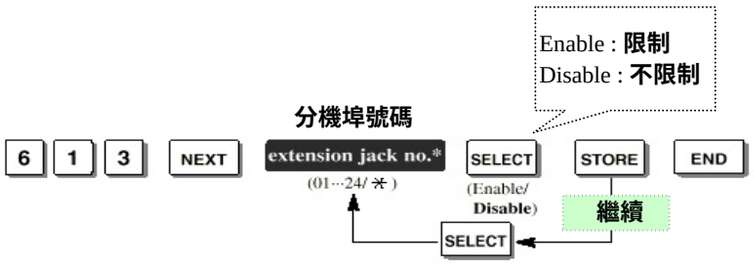	All EXT : Disable（不限制） 通話限制時間設定為程式[212], 原始值：10分鐘

五、KX-TEM824TW　程式說

程式位置	功　能　說　明	原始值	備　註
[000]	日期和時間設定	98 Jan. 1 Thu 12:00 AM	
[001]	系統速撥設定	(00-99)未設定	
[002]	進入程式密碼	1234	(0000~9999)
[003]	中繼台連接埠設定	DSS1-Disable,DSS2-Disable	Max:2台
[004]	中繼台配對話機	DSS1-Disable,DSS2-Disable	
[005]	中繼台轉接不用轉接鍵	With Transfer	Without Transfer
[006]	自動日夜午切模式	手動(Manual)	Man/Auto
[007]	自動日夜午切時間	日:9:00AM 夜:5:00PM	Day-Night , Lunch-S/E
[008]	總機指定	JACK-01	
[009]	分機號碼設定	Plan3	Plan 1:100 - 199 Plan 2:100 - 499 (#) Plan 3:10 - 49 (#)
[010]	話機顯示12小時制或24小時制	12小時制	12/24 HOUR
[011]	系統速撥名字設定	(00-99)未設定	可配合Caller ID 功能
[012]	第二功能碼設定	(50-59)未設定	(50-59)為對應之操作碼
[013]	KX-T7710按鍵設定	未設定(01-09鍵)	09:784#
[100]	分機群是否做搜尋群　(1 - 8群)	不執行(Disable)	Enable/Disable
[101]	搜尋群型式	終點式(Terminate)	循環式(Circular)
[102]	語音信箱連接埠	未設定(Disable)	Jack:07,08,15,16
[103]	語音信箱快速溝通(原廠整合)	未設定(Disable)	Enable/Disable
[104]	單機保留型式	保留型式-1	Hold1/Hold2/Hold3
[105]	三方會談確認音	有(Enable)	Enable/Disable
[106]	外部廣播提示音	有(Enable)	Enable/Disable
[107]	複頻接受器檢查	執行(Enable)	Enable/Disable
[108]	單機通話中可否送出Flash信號外線	不執行(Disable)	Enable/Disable
[109]	可否直接按不振鈴外線直接應答	執行(Enable)	Enable/Disable
[110]	Flash鍵兩種模式,模式2:用於外線插話功能	模式1	Mode1/Mode2
[111]	保留音樂選擇	內部	Internal/External/Tone
[112]	中繼台在分機設定跟隨或勿打擾是否顯示	顯示(Enable)	Enable/Disable
[113]	自動重撥次數	3次	0/3/10/15次
[114]	重撥間隔時間	60秒	40/60秒
[115]	分機振鈴型式選擇	雙振鈴(Double)	Single/Double/Triple
[116]	三/五-方會談型式選擇	兩外線 /三內線	C0/C1/C2-E3 , C2-E5
[117]	代接確認音	有(Enable)	Enable/Disable
[118]	通話中可否送出撥盤式信號到外線	可(Enable)	Enable/Disable

程式位置	功 能 說 明	原 始 值	備　註
[119]	撥盤式外線在轉為Tone後,重撥恢復撥盤式	不恢復(Disable)	Enable/Disable
[120]	單機振鈴頻率選擇	25HZ	20/25HZ
[121]	撥9/0抓外線或總機	撥9抓外線 / {撥0抓外線	撥9至總機}　　0/9
[122]	撥0直接抓取外線是否全部外線循環抓取	不循環(Disable)	Enable/Disable
[123]	撥盤式接點接觸型式	Mode1:60%	Mode2:66%
[125]	※#是否受限制撥號控制	控制(Enable)	Enable/Disable
[126]	中繼台不用持聽筒直接呼叫	直接呼叫(Enable)	Enable/Disable
[127]	代接群設定　　(1-8群)	代接(Enable)	Enable/Disable
[128]	回鈴週期設定	Single(5s)	Single(3s/5s),Double(3s/5s)
[130]	VM1 APT Port	未設定(Disable)	#03/#04/Disable
[145]	SMS中心電話號碼	未設定	
[146]	SMS進線路由設定-外線	未設定(Disable)	1 - 8 組/Disable
[147]	SMS進線路由設定-分機	未設定(Disable)	1 - 8 組/Disable
[150]	單機來電顯示訊號設定	FSK1	FSK1-2/DTMF1-2
[151]	單機來電顯示是否加上外線抓取碼	有(Enable)	Enable/Disable
[152]	是否啟動自動時間調整	啟動(Enable)	Enable/Disable
[153]	外線來電是否啟動極性反轉偵測	啟動(Enable)	Enable/Disable
[200]	保留回叫時間	30秒	30s/1/1.5/2/3/4/5/6min/Disable
[201]	轉接回叫時間	30秒	15s/30s/1/2min
[202]	無應答跟隨時間	15秒	5/10/15/20sec
[203]	熱線持聽筒撥出時間	3秒	0/1/2/3/4 sec
[204]	計費時間	10秒	Instantly/5/10/15/20/25/30/35/40/45/50sec
[205]	外線對外線通話時間限制	10分鐘	1….32分鐘
[206]	抓到外線等待撥號音時間	0 ms	0/250/500/750/1000/1250/1500ms
[207]	分機Flash時間選擇	Mode4:80~1000 ms	Mode1~Mode5
[208]	外線等待撥號時間	10秒	5/10/15/20秒
[210]	複頻信號時間	Mode1:80ms	Mode2:160ms
[211]	抓到外線不撥號是否斷線	不斷線(Disable)	Enable/Disable
[212]	通話時間限制的時間設定	10分鐘	1….32分鐘
[213]	振鈴檢知時間	3 秒	3/6/12秒
[214]	BV-設定每通錄音時間	5 分鐘	1 - 20分鐘
[215]	BV-設定OGM錄音時間	3 分鐘	1 - 15分鐘
[300]	規定外線抓取碼	(01-20)未設定	
[301]	系統速撥等級	Class 1(全部可用)	Class1~5

程式位置	功 能 說 明	原始值	備 註
[302]	等級2限制碼,20組/11碼	未設定 {01:00X,02:100,	03:108} {國內長途}
[303]	等級3限制碼,20組/11碼	未設定 {01:0XX}	{市區&Pager}
[304]	等級4限制碼,20組/11碼	未設定	
[305]	等級5限制碼,20組/11碼	未設定 {01:XXX}	{內線}
[306]	等級2~5的例外碼,共80組/11碼	未設定 {21:060,22:070,	23:080,24:094,25:095}
[309]	5組緊急電話設定,/11碼	(1-5)未設定	
[350-364]	自動路徑選擇	未設定	
[310]	50組密碼撥號(Account Code)	(01-50)未設定	
[311]	大型PBX下40組自動暫停插入碼	CODE-(01-40)未設定	
[312]	分機上鎖等級,可上鎖後開放撥號	不可撥(Disable)	Class2~5
[400]	實際外線是否連接	全部外線(Connect)	Connect/Not Connect
[401]	外線撥號型式	DTMF	DTMF/Pluse/C.BLK
[402]	撥盤式撥號速度	Low Speed(低速)	Low/High Speed
[403]	大型PBX抓取碼	未設定(全部外線)	
[404]	外線分群(8群)	每一外線屬1~8群	
[405]	日間分機外線可否使用	未限制(Enable)	Enable/Disable
[406]	夜間分機外線可否使用	未限制(Enable)	Enable/Disable
[407]	午間分機外線可否使用	未限制(Enable)	Enable/Disable
[408]	日間振鈴設定	全部響(Enable)	Enable/Disable
[409]	夜間振鈴設定	全部響(Enable)	Enable/Disable
[410]	午間振鈴設定	全部響(Enable)	Enable/Disable
[411]	日間延遲振鈴設定	立即響(Immdtly)	Immdtly/5/10/15sec
[412]	夜間延遲振鈴設定	立即響(Immdtly)	Immdtly/5/10/15sec
[413]	午間延遲振鈴設定	立即響(Immdtly)	Immdtly/5/10/15sec
[414]	日間振鈴型式設定	正常(Normal)	DIL/DISA OGM/UCD/Modem/BV
[415]	夜間振鈴型式設定	正常(Normal)	DIL/DISA OGM/UCD/Modem/BV
[416]	午間振鈴型式設定	正常(Normal)	DIL/DISA OGM/UCD/Modem/BV
[417]	大型PBX暫停時間	1.5sec	1.5/2.5/3.5/4.5sec
[418]	Flash 時間	600ms	80/100/160/300/600/900/1200ms
[419]	撥0可抓取外線	全部外線(Enable)	Enable/Disable
[420]	自動掛斷信號(CPC)/中華電信未提供	00 不檢知	
[421]	CPC信號外線/中華電信未提供	無	
[422]	掛斷時間	0.5秒	0.5/1.5/4.0秒
[423]	外線振鈴型式	單頻(Single)	Single/Double/Triple

程式位置	功 能 說 明	原始值	備 註
[424]	外線極性反轉	不執行(Disable)	Enable/Disable
[438]	日間直撥分機(DISA)截聽點到BV設定	未設定	BV01 - BV24
[439]	夜間直撥分機(DISA)截聽點到BV設定	未設定	BV01 - BV24
[440]	午間直撥分機(DISA)截聽點到BV設定	未設定	BV01 - BV24
[500]	直撥分機(DISA)有無自動總機(AA)	無自動總機(Without AA	Without AA/With AA
[501]	直撥分機(DISA)撥碼0~9分機設定	(0-9)未設定	
[503]	傳真機連接埠	未連接(Disable)	Jack:01~24
[504]	直撥分機(DISA)應答時間	3秒	0/3/6/12秒
[505]	直撥分機(DISA)送出接待語時間	5秒	0/5/10/15秒
[506]	DISA轉分機忙線型式選擇	斷線(Disconnect)	斷線/提示音/接待語2
[507]	DISA轉分機未應答型式選擇	截聽分機(Intercept)	截聽分機/斷線
[508]	DISA截聽未應答時間	20秒	10/20/30/40/60/120秒
[509]	DISA轉至截聽分機仍未應答斷線時間	20秒	10/20/30/40/60/120秒
[510]	DISA未撥號轉至截聽點或斷線	轉截聽點(Intercept)	Intercept/Disconnect
[511]	DISA須輸入密碼型式	轉外線(Trunk)	Trunk/All/None Security
[512]	DISA 4組密碼	CODE-(1-4)未設定	
[513]	忙音檢知斷線次數	4次	Disable/2/3/4次
[514]	傳真機CNG信號檢知次數	1次	1/2次
[515]	DISA內部檢知複頻信號時間	3秒	3/6/9秒
[516]	限制DISA轉的分機 (Jack01-24)	未限制(Enable)	Enable/Disable
[517]	DISA自動總機只撥1碼和第2碼間隔時間	2秒	1/2/3/4/5秒
[518]	DISA在密碼輸入後有無確認音	有(Enable)	Enable/Disable
[519]	DISA接待語靜音時間	0秒	0/2/4/6秒
[520]	來話平均分配(UCD)群設定	分機群1	1~8
[521]	UCD群忙線等待時間	10分鐘	1~32分鐘
[522]	UCD群忙線接待語播放時間	1分鐘	30秒/1/1.5/2分鐘
[523]	UCD群忙線轉截聽點或斷線	轉截聽點(Intercept)	截聽分機/斷線/OGM
[524]	UCD群未應答外線轉截聽點或斷線	轉截聽點(Intercept)	截聽分機/斷線
[525]	UCD群截聽未應答時間	20秒	10/20/30/40/60/120秒
[526]	UCD群轉至截聽分機仍未應答斷線時間	20秒	10/20/30/40/60/120秒
[527]	UCD群等待訊息	未設定	OGM01-OGM08
[531]	DISA回鈴音設定	RingBack Tone	RingBack Tone/Hold Music
[540-549]	3階層自動總機(AA)設定	未設定	
[599]	清除所有DISA的OGM錄音		

程式位置	功 能 說 明	原始值	備 註
[600]	分機群設定(1~8)	全部分機分機群1	1~8
[601]	日間分機服務等級	Class1	1~5
[602]	夜間分機服務等級	Class1	1~5
[603]	午間分機服務等級	Class1	1~5
[604]	分機名字設定	未設定	
[605]	帳碼輸入模式	Option(隨意)	Forced/Verity-All/Toll
[606]	分機轉接至外線功能	不開放(Disable)	Enable/Disable
[607]	分機跟隨至外線功能	不開放(Disable)	Enable/Disable
[608]	分機監聽功能	不開放(Disable)	Enable/Disable
[609]	勿打擾插話	不開放(Disable)	Enable/Disable
[610]	功能話機並接單機功能	不連接(Disable)	Enable/Disable
[611]	連接答錄機埠設定	不連接(Disable)	Enable/Disable
[612]	屋內監聽功能	不開放(Disable)	Enable/Disable
[613]	分機設定通話時間限制	不限制(Disable)	Enable/Disable
[614]	單機撥盤方式是否檢知	檢知(Enable)	Enable/Disable
[621]	BV資源分配	BV2	BV1/BV2
[622]	分機是否啟動BV功能	啟動(Enable)	Enable/Disable
[625]	透過外線聽取BV功能碼設定	系統預設	
[626]	功能話機是否可啟動背景音樂	不開放(Disable)	Enable/Disable
[627]	外線進線到單機時間(For Caller ID)	0秒	0 - 15秒
[628]	單機是否顯示Caller ID號碼	不開放(Disable)	Enable/Disable
[629]	單機響鈴週期設定	不啟動(Disable)	Disable/Single/Double
[700]	日間門口機振鈴點設定	全部分機振鈴	Enable/Disable
[701]	夜間門口機振鈴點設定	全部分機振鈴	Enable/Disable
[702]	午間門口機振鈴點設定	全部分機振鈴	Enable/Disable
[703]	日間分機開門鎖功能設定	未開放(Disable)	Enable/Disable
[704]	夜間分機開門鎖功能設定	未開放(Disable)	Enable/Disable
[705]	午間分機開門鎖功能設定	未開放(Disable)	Enable/Disable
[706]	4組門口機振鈴模式	三短音(Triple)	Single/Double/S-Double
[707]	呼叫門口機確認音設定	有確認音(Enable)	Enable/Disable
[708]	門口機振鈴時間	15秒	15/30秒
[709]	門鎖動作接觸時間	5秒	1/2/3/4/5/6/7/8秒
[800]	計費介面參數選擇	CR+LF/9600B/8Bits/None/1Bit	
[801]	列印紙張長度和跳下紙張孔數	66 Lines/0 Lines	4~99/0~95

程式位置	功 能 說 明	原始值	備 註
[802]	列印分機打進/打出/限制撥號	打進/打出全部列印	On/Off/Toll
[803]	設定秘密撥號是否列印	不列印(No Printing)	No Printing/Printing
[804]	系統資料列印	全部(ALL)	All/System/CO/Ext/DSS/Speed Dial/Stop output
[805]	帳碼列印	列印(CODE)	Code/Index
[900]	外線是否開放 Caller ID 功能	不開放(Disable)	Enable/Disable
[901]	Caller ID區域碼設定	沒有設定	設定當地之區域號碼
[902]	室內電話之Caller ID修改	減碼-0 加碼-沒有設定	減碼-0 加碼-沒有設定
[903]	國內長途電話之Caller ID修改	減碼-0 加碼-沒有設定	減碼-0 加碼-沒有設定
[904]	Caller ID 名字或號碼顯示選擇	Name	Name/Number
[906]	SMDR 列印格式是否包含 Caller ID	With CID	Without CID/With CID
[910]	Caller ID 型式	FSK	FSK/DTMF
[929]	SMDR輸出格式	MODE1	MODE1/2
[963]	是否啟動來話跟隨	全部分機(Enable)	Enable/Disable
[966]	應答後限制撥號是否檢知DTMF	Disable	Enable/Disable
[967]	應答後限制撥號檢知DTMF的時間	15秒	5/10/15/20/30/60秒
[998]	ROM版本	Y881AF050121(TW)	
[999]	系統資料清除	全部(All)	System/CO/Ext/DSS/SD

備註 ： 陰影部份為新版本新增之程式。

六、KX-TE82493 Caller ID卡 使用手冊

一. 程式設定

程式位址	程式功能	程式設定參數	原始值
900	**外線是否開放** Caller ID **功能**	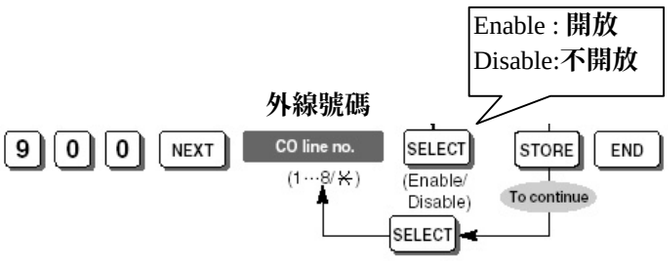	Disable (**不開放**)
901	Caller ID**區域碼設定** (設定當地之區域號碼)	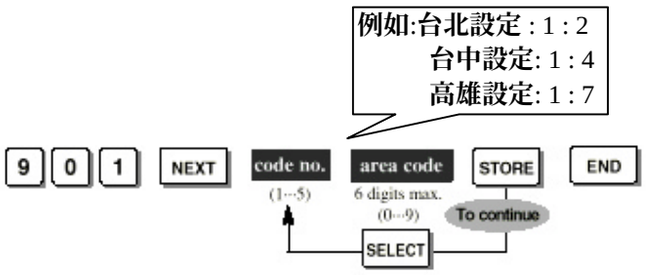	沒有設定
902	**市區電話之** Caller ID**修改** (配合電信公司之規格，設定減碼一碼)	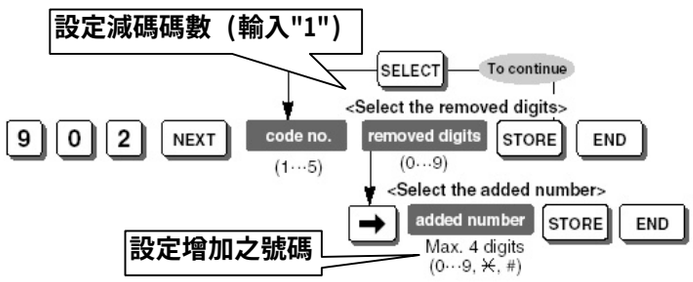	減碼-0 加碼-沒有設定
903	**國內長途電話之**Caller ID **修改** (配合電信公司之規格，請照後面參數設定)		減碼-0 加碼-沒有設定
904	Caller ID **名字或號碼顯示選擇** (若電信公司僅提供號碼服務時，則本程式不須設定)	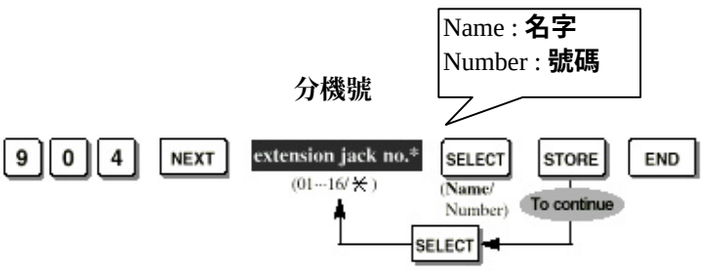	Name (名字)

906	SMDR **列印格式是否包含** Caller ID	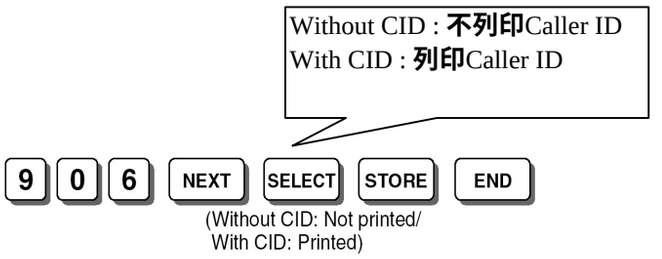	With CID
910	Caller ID **型式**	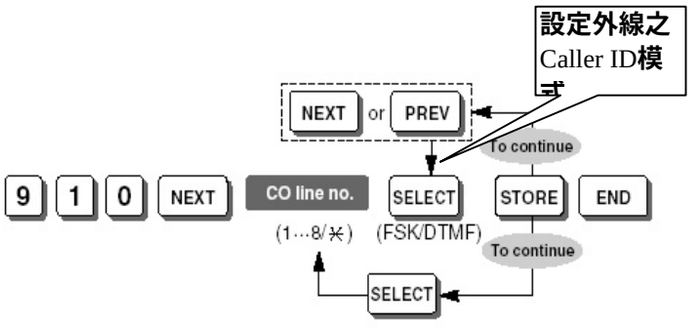	FSK

二. 無來話識別原因顯示

在某些狀況下，無法顯示來話者電話號碼，話機螢幕上會顯示出下列之數字或英文，以告知無來話識別原因。

1. DTMF

   0 : **代表國際呼叫和國內呼叫限制**

2. FSK

   COIN PHONE : **投幣(公共)電話呼叫**
   INTERNATIONAL : **不帶號碼國際呼叫**
   OUT OF AREA : **不帶號碼**
   PRIVATE : **私密(含來話識別限制)**

三. 操作

1. 設定 Caller ID指示鍵(個人)

(電話來電時,直接進入單一話機響鈴)

說明 : 此功能可設定某個外線鍵為Caller ID顯示鍵。此按鍵可顯示下列之功能 :

(1). 當有新的來電時，此按鍵會亮燈以告知使用者有一通新的來電。
(2). 通話中會記錄來電者之訊息。
(3). On-hook狀態下，確認來電者之訊息。
(4). 根據來電者號碼回撥。

設定方式 :

(1). 壓 "PROGRAM"鍵。
(2). 壓欲設定之外線鍵。
(3). 輸入 "6"。
(4). 壓 "STORE"鍵儲存。

2. 設定 Caller ID指示鍵(共同)

說明 : 此功能可設定某個外線鍵為Caller ID顯示鍵。此按鍵可顯示下列之功能 :

(電話來電時,同時有多個話機響鈴)

(1). 當有新的來電時，此按鍵會亮燈以告知使用者有一通新的來電。
(2). 通話中會記錄來電者之訊息。
(3). On-hook狀態下，確認來電者之訊息。
(4). 根據來電者號碼回撥。

設定方式 :

(1). 壓 "PROGRAM"鍵。
(2). 壓欲設定之外線鍵。
(3). 輸入 "96"。
(4). 壓 "STORE"鍵儲存。

3. 設定 Caller ID選擇鍵(個人)

(電話來電時,直接進入單一話機響鈴)

說明 : 此功能可設定某個外線鍵為Caller ID選擇鍵。此按鍵可使用下列之功能 :

(1). 當接收來話或通話時，壓此鍵可確認來話者之訊息。
(2). 確認已登錄的電話通數。

設定方式 :

(1). 壓 "PROGRAM"鍵。
(2). 壓欲設定之外線鍵。
(3). 輸入 "7"。
(4). 壓 "STORE"鍵儲存。

4. 設定 Caller ID選擇鍵(共同)

(電話來電時,同時有多個話機響鈴)

說明 : 此功能可設定某個外線鍵為Caller ID選擇鍵。此按鍵可使用下列之功能 :

(1). 當接收來話或通話時，壓此鍵可確認來話者之訊息。

(2). 確認已登錄的電話通數。

設定方式 :

(1). 壓 "PROGRAM"鍵。

(2). 壓欲設定之外線鍵。

(3). 輸入 "97"。

(4). 壓 "STORE"鍵儲存。

5. 來電者訊息顯示

當接收來話時 (掛上聽筒) : 壓 Caller ID選擇鍵可改變顯示內容(此圖為KX-T7730話機)

01: JASON WENG	(來電者名字)
⇩	
01:0227259278	(來電者電話號碼)
⇩	
01: May 3 10:15A	(來電時間)

當通話時 (拿起聽筒) : 壓 Caller ID選擇鍵可改變顯示內容

01:JASON WENG	(來電者名字)
⇩	
01:0227259278	(來電者電話號碼)
⇩	
01: 12:00'30	(通話時間)

6. 來電登錄

若您未應答來電時，系統會自動將來電者之訊息記錄在分機上，並且Caller ID顯示鍵會亮燈。每支顯示型話機個人Caller ID最多可儲存20通來話。

當登錄電話超過21通時，您可選擇新的來電將覆蓋舊的來電或不與理會。

而共同的Caller ID最多可儲存300通來話。

a) 覆蓋舊的個人登錄電話 :

(1). 取聽筒或壓 SP-PHINE鍵。

(2). 輸入 "7371#"。

(3). 聽到確認音後掛上電話。

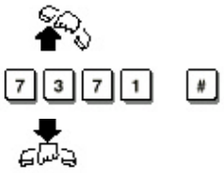

不登錄新的個人來電(第21通來電) :

(1). 取聽筒或壓 SP-PHINE鍵。

(2). 輸入 "7370#"。

(3). 聽到確認音後掛上電話。

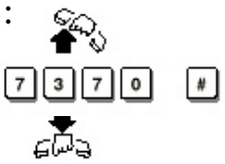

要清除所有個人來電資料:

(1). **取聽筒或壓** SP-PHINE**鍵**。
(2). **輸入** "707*#"。
(3). **聽到確認音後掛上電話**。

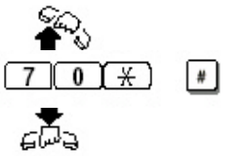

b) **以下功能需為總機或管理者權限**

覆蓋舊的共同登錄電話 :

(1). **取聽筒或壓** SP-PHINE**鍵**。
(2). **輸入** "7373#"。
(3). **聽到確認音後掛上電話**。

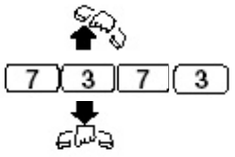

不登錄新的共同來電(第301**通來電)** :

(1). **取聽筒或壓** SP-PHINE**鍵**。
(2). **輸入** "7372#"。
(3). **聽到確認音後掛上電話**。

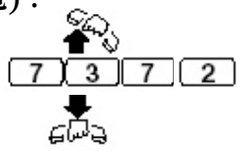

7. 確認 :

當Caller ID**顯示鍵亮紅燈時，代表有新的來電登錄**。

1.**壓**Caller ID**選擇鍵，確認登錄之來話**。

New:02 Old:03

如上例所示，代表已確認之舊來電有3**通，尚未確認之來電有**2**通**。

2.**閒置狀態下，可壓**Caller ID**顯示鍵以察看來電顯示號碼**。

01:0227259278

3.**再壓一次**Caller ID**顯示鍵，可以察看其他來電者的號碼**。

02:0227259257

4.**清除所有登錄電話資料，取聽筒後壓** "70*#"。

CID Log Clear

5.**如果顯示** "OUT OF AREA"，**代表此通來話也許撥號未完成或超出**。

6.**如果顯示** "LONG DISTANCE"，**代表此通來話也許為長途電話不帶號碼顯示**。

7.**如果顯示** "PRIVATE"，**代表此通來話者選擇不顯示其電話號碼**。

8. 來電電話回撥

說明 : **此功能可讓使用者經由** Caller ID**顯示鍵回撥來電。例如漏接電話或外出回來後，按**Caller ID**顯示鍵以了解來電者身份後回撥電話**。

操作 :

(1). **先按**Caller ID**顯示鍵選擇欲回撥之來電**。

01:0227259278

(2). **持聽筒或壓** SP-PHONE**鍵**。
(3). **再按一次**Caller ID**顯示鍵即可回撥**。

01:0227259278

五. 詳細計費系統(SMDR)報表範例

來電顯示號碼之列印與否，取決於程式[906]。

Date	Time	Ext.	CO	Dial number	Duration	Code
12/31/04	12:52PM	103	05	1234567890123456789012345678901 2	00:00'16"	....
12/31/04	12:53PM	103	02	< incoming >2013570846	00:01'43"	....
12/31/04	*12:54PM	101	02	< incoming >1234567890123456	00:07'48"	....
12/31/04	12:55PM	101B	02	< BV incoming >2013570846	00:00'43"	....
12/31/04	12:56PM	107B	03	< DIL incoming >0921234557	00:01'43"	....
12/31/04	1:04PM	103	06	092...1438	00:00'06"	4536
12/31/04	1:04PM	102	05	< DISA incoming >2013570846	00:00'09"	 0
12/31/04	1:05PM	103	01	< DISA incoming >	00:00'08"	 0
12/31/04	1:06PM	103	01	092123456789	00:00'08"	....
12/31/04	1:06PM	C-05	02	0921234567	00:00'17"	 2
12/31/04	1:07PM	103	01	0921234567	00:11'00"	..13
12/31/04	2:15PM	103	01	0921234567	00:11'00"	.101
12/31/04	2:26PM	103	01	F/0927654321	00:03'00"	....
12/31/04	2:27PM	116	05	9=0924567123	00:13'55"	....
12/31/04	3:25PM		02	< UCD waiting >	00:11'48"	....